# VEJLEDNING

WG01

# HAMLET

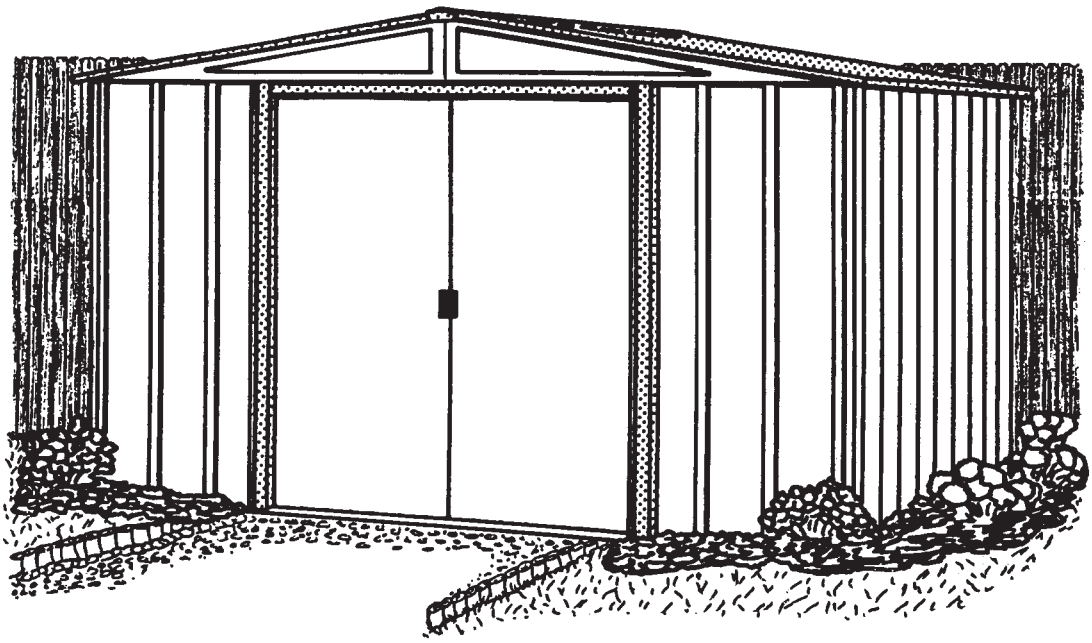

ARROW
World's Leading Maker of Storage Buildings®

# MODEL 1012-C1

715471207

# VÆRKTØJ, MATERIALER

Grundlæggende værktøj og materialer til jordforankring

Båndmål, tommestok

Spade eller skovl

Retskinne (skrabebrædt)

Vaterpas

Til montering af bygningen

Stjerneskruetrækker evt. el-skruetrækker (boremaskine)

Svensknøgle nr. 8

Tang

Trappestige

Yderligere ting til fastgørelse i beton

Sav, hammer, søm og tømmer til at forme betonstøbningen

Skruenøgle

Boremaskine

# PASNING OG VEDLIGEHOLDELSE AF REDSKABSHUSET

Med en fornuftig pasning, vil Deres redskabshus holde i mange år. Deres redskabshus, som er af høj kvalitet, har fået en slidfast overfladebehandling både ud- og indvendig.

Efter at bygningen er færdigmonteret, bør De checke overfladen efter for skrammer, som er opstået under monteringen. De bør med det samme påsmøre en god udendørs emalje for at undgå korrosion, som kan opstå på grund af metallet.

De kodenumre, som er påsat de forskellige dele, kan fjernes ved hjælp af et fugtigt klæde og et almindeligt rengøringsmiddel.

Giv Deres redskabshus samme gode behandling, som De giver Deres bil. De bør fjerne blade, fyrrenåle o.l. og samtidig rense og vokse overfladen, hvorved Deres redskabshus vil se ud som nyt.
- Benyt en god pastavoks.

Andre vink -

Hold dørene lukkede for at undgå stormskader.

Check med mellemrum Deres redskabshus efter for løse skruer og efterspænd disse.

Lad ikke store snedynger ligge på taget, det kan medføre skader på bygningen.

Gem denne vejledning til brug ved fremtidige opslag.

ANG. OPLYSNING (ELLER HJÆLP) BEDES DE KONTAKTE IMPORTØREN:

**OPJ HANDEL A/S**
**Volderslevvej 36 A**
**5260 Odense S**

**Tlf.: 66 15 10 30**
**Fax: 66 15 00 84**

# SIKKERHEDSREGLER

LÆS NEDENSTÅENDE RÅD OM SIKKERHED, FØR DE BEGYNDER AT SAMLE DERES REDSKABSHUS.

1. Deres redskabshus skal forankres for at undgå, at det vælter i stærk blæst eller storm. Bemærk de vigtige instruktioner ang. forankringsmetoder (jordforankring eller betonforankring) og vælg derefter den for Dem bedste metode. Hold dørene lukkede for at undgå skader forårsaget af blæst.

2. Planlæg på forhånd - begynd tidligt om morgenen.

   a. Check kassens indhold af på listen for at være sikker på at intet mangler. Lad ikke bygningen stå delvist monteret natten over, det kan resultere i skader.

   b. Saml ikke bygningen når det blæser. Foruden mulig vindskade på en delvist samlet bygning, er der risiko for, at et løst panel blæser væk.

3. Hold børn og dyr borte, mens bygningen samles. De kan komme til skade på løse metaldele.

4. Bær arbejdshandsker og hav nedsmøgede ærmer for at beskytte Dem selv, når De arbejder med metaldele. (Væg- og tagpanelernes kanter er foldet som sikkerhed). Tag altid ved panelerne i disse kanter.

# SAMLERÅD

Bliv først og fremmest fortrolig med vejledningen og med styklisten. Kodenumre påtrykt delene skal svare til delene på listen. LAD VÆRE MED AT MONTERE BYGNINGEN SÅFREMT VISSE DELE MANGLER. En delvist samlet bygning kan blive skadet af blæst.

OPSTILLING AF BYGNINGEN

Begynd med at montere bundrammen og fortsæt punkt for punkt efter Deres monteringsplan.

Her er nogle værdifulde tips:

1. Hvis De er nødt til at opbevare kassen udendørs midlertidigt så beskyt den mod fugt.

2. Hav masser af plads at arbejde på, saml alle dele til hvert arbejdspunkt, hvor første punkt er montering af bundrammen.

3. Delene bør anbringes med kodenummeret vendt mod Dem selv, så er de lettere at finde.

4. Benyt kassen eller en anden beholder til at opbevare de små dele i, så de ikke bliver borte.

# FITTINGS TIL MODEL 1012-C1

WG04

**65103**
**#8-32 møtrik (175)**

**65900A**
**#10Bx1/2" skrue (8)**
**(Pakket med skruer)**

**65923**
**#8-32x3/8" bolt (175)**

**65004**
**#8Ax5/16" skrue (402)**

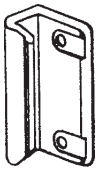

**66045**
**Håndtag (2)**

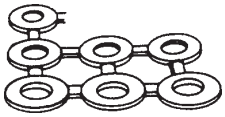

**66646**
**Spændeskive (428)**
**(11/40)**

**65109**
**#8-32 beskyttelseshætte (4)**
**(Pakket med skruer)**

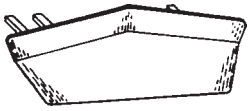

**67468**
**Endedæksel (2)**
**(Arrow logo)**

**66769**
**Dørglider (4)**

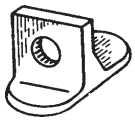

**66382**
**Dørbundstyr (4)**

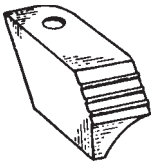

**66183**
**Hjørnedæksel**
**(2 højre og 2 venstre)**

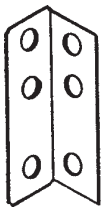

**5971**
**Tagspær beslag (4)**

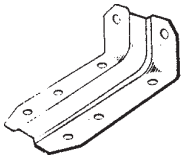

**6228**
**Skinneunderstøtning (2)**

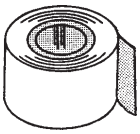

**67545**
**Aluminiumstape (1)**

WG05

# RESERVEDEL / STK. LISTE

# MODEL 1012-C1

| Nr. henvisning | Kodenr. | Beskrivelse | Antal |
|---|---|---|---|
| 1 | 6000 | Højre gavl | 2 |
| 2 | 6001 | Venstre gavl | 2 |
| 3 | 10497 | Vandret dørafstiver | 4 |
| 4 | 6529 | Tagpanel | 6 |
| 5 | 6640 | Højre tagpanel | 2 |
| 6 | 6641 | Venstre tagpanel | 2 |
| 7 | 10475 | Højre dør | 1 |
| 8 | 10475 | Venstre dør | 1 |
| 9 | 9369 | Dørpanel | 2 |
| 10 | 9373 | Vægpanel front | 2 |
| 11 | 6515 | Vægpanel | 10 |
| 12 | 6514 | Hjørnepanel | 4 |
| 13 | 3719 | Dørhåndtag beslag | 2 |
| 14 | 6278 | Lodret dørafstiver | 2 |
| 15 | 6403 | Dørkarmskinne/laske | 1 |
| 16 | 6014 | Taglaske side | 2 |
| 17 | 6015 | Taglaske side | 4 |
| 18 | 6868 | Tagrygsdæksel | 1 |
| 19 | 6869 | Tagrygsdæksel | 2 |
| 20 | 9366 | Dørglideskinne | 2 |
| 21 | 5986 | Vinkelbeslag gavl | 2 |
| 22 | 10389 | Bageste midterafstivning | 2 |
| 23 | 9365 | Forreste midterafstivning | 2 |
| 24 | 10397 | Tagspær | 8 |
| 25 | 10390 | Midterafstivning side | 4 |
| 26 | 10393 | Tagramme side | 4 |
| 27 | 10392 | Bundramme side | 4 |
| 28 | 8936 | Bageste bundramme | 2 |
| 29 | 9367 | Forreste bundramme | 2 |
| 30 | 6635 | Gavlbeslag / laske | 2 |
| 31 | 8934 | Dørtrin | 1 |

# SNITTEGNING MODEL 1012

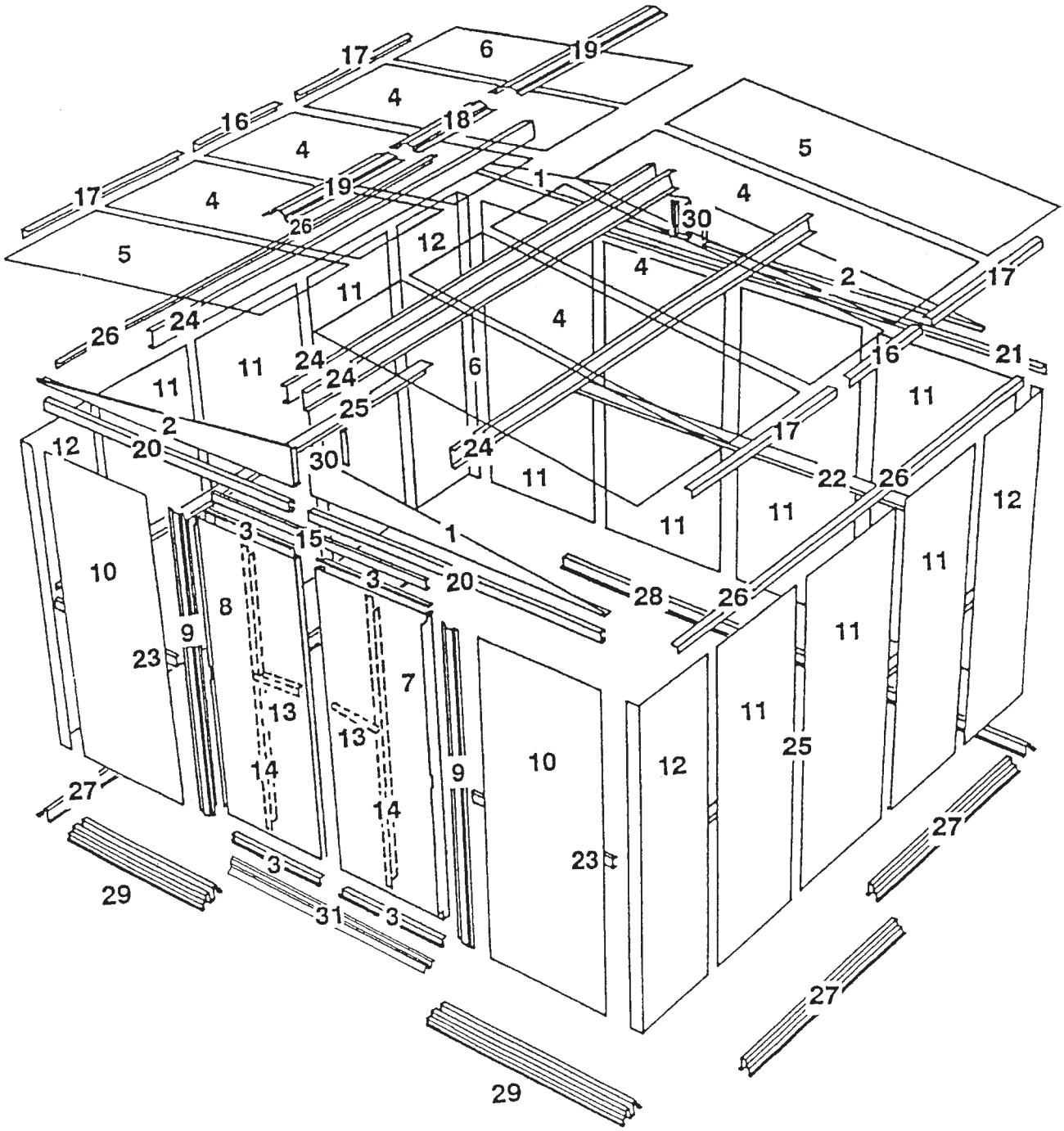

# FASTGØRELSE AF BYGNINGEN

Det er vigtigt, at Deres redskabshus bliver sikkert fastgjort. Vi anbefaler, at De benytter en af de metoder, som er beskrevet på denne side. Der er lavet huller i bundrammen, som kan benyttes til de viste metoder.

BEMÆRK: Benyt tømmer, skruer osv. fra Deres forhandler eller tømmerhandel.

# BETONFORANKRING

Hele betonblokken bør være så stor, at der er 75 mm mellem betonkant og bundramme. Blokken bør være 75 mm - 100 mm i tykkelse og overfladen bør være rimelig jævn og plan, for at bundrammen kan få god støtte overalt.

Grav ned til en dybde af 150 mm på byggestedet. Fyld 100 mm med grus og stamp fast. Dæk gruset med et lag 6 mm plastic. Lav en form af 25 mm x 100 mm brædder, som er kvadratisk og plan. Betonens overflade bør være 50 mm over jordens overflade.

Til en stærk betonblanding bruges:

1 del cement, 2 1/4 dele rent vand, 3 dele "ærtestore" sten.

# FASTGØRELSE TIL TRÆFUNDAMENT

Anskaf alle materialer fra Deres forhandler. Det anbefales at bruge trykimprægneret træ.

Saml træfundamentet med skruer. Efter samling skrues bundrammen på i hvert hjørne og på alle sider med ca. 600 mm mellemrum.

De nøjagtige ydermål er:

| **B = dørside** | **L** |
|---|---|
| 3,05 m | 3,62 m |

# VEDR. FASTGØRELSE

Målene, der er opgivet, gælder for en dimension på 63 mm x 75 mm.

Endvidere er det vigtigt, at soklen fastgøres i hvert hjørne. Nedgrav en ca. 63 mm x 75 mm lægte i ca. 60 cm dybde.

**TRIN 1** Dele til bundramme

| | |
|---|---|
| 8934 | Dørtrin (1) |
| 9367 | Forreste bundramme (2) |
| 8936 | Bageste bundramme (2) |
| 10392 | Bundramme side (4) |

Forreste bundramme består af 3 dele. Bundramme siderne og bageste bundramme består af 2 dele. Hullerne i delene er ud for hinanden, når delene placeres med korrekt overlap. Tegningen forneden viser totallængden af bundrammer. Gå frem således:

1. Anbring **forreste bundrammer** som vist. Anbring **dørtrin** over de 2 forreste bundrammer og monter dem ved hjælp af otte skruer.

2. Anbring **bundramme siderne** og **bageste bundrammer** som vist. Hullerne i bundrammerne er ud for hinanden, når de har korrekt overlap. Tegning forneden viser totallængden af bundrammer. Monter rammerne ved hjælp af fire/fem bolte som vist.

3. Check længden en ekstra gang og sæt delene væk til senere brug.

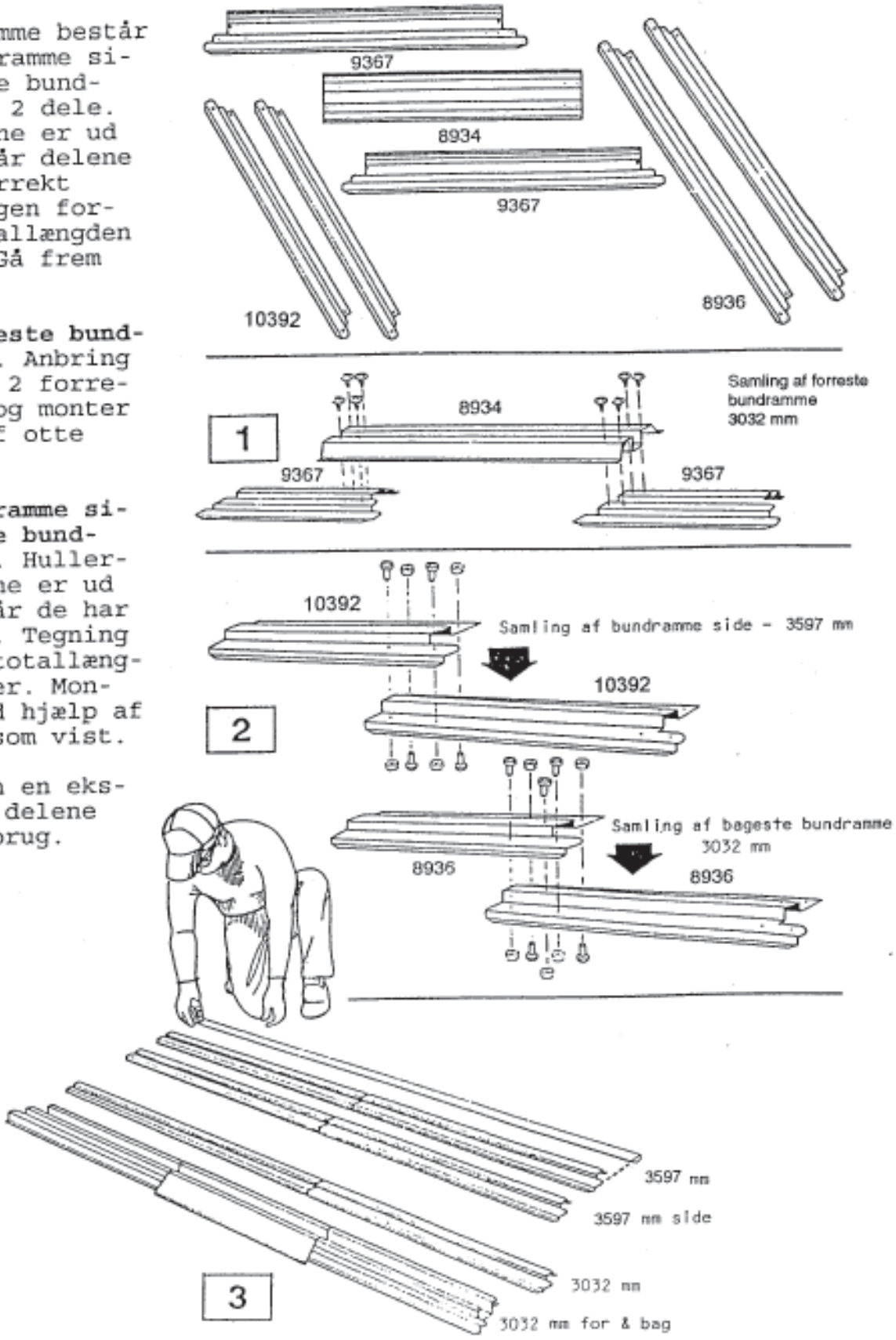

| | | | |
|---|---|---|---|
| TRIN 2 | Dele til bageste gavl | 5986 | Vinkelbeslag gavl (2) |
| | | 10389 | Bageste midterafst. (2) |
| | | 10390 | Midterafstivn. side (4) |
| | | 10393 | Tagramme side (4) |

Disse dele forstærker væggene. De skal senere monteres i toppen og på midten af bageste væg. Gå frem som følger:

**1.** Overlap **bageste midterafstivninger** som vist i fig. 1 og monter med 8 bolte.

**2.** Lav 2 **midterafstivnings sider** ved at overlappe midterafstivnings siderne som vist. Monter hvert sæt med 8 bolte.

**3.** Overlap **vinkelbeslag** som vist i fig. og monter med en bolt og møtrik i det midterste hul.

**4.** Lav 2 **tagramme sider** ved at overlappe tagramme sider som vist. Monter hvert sæt med bolt i de store huller i enderne.

**5.** Sæt delene væk til senere brug.

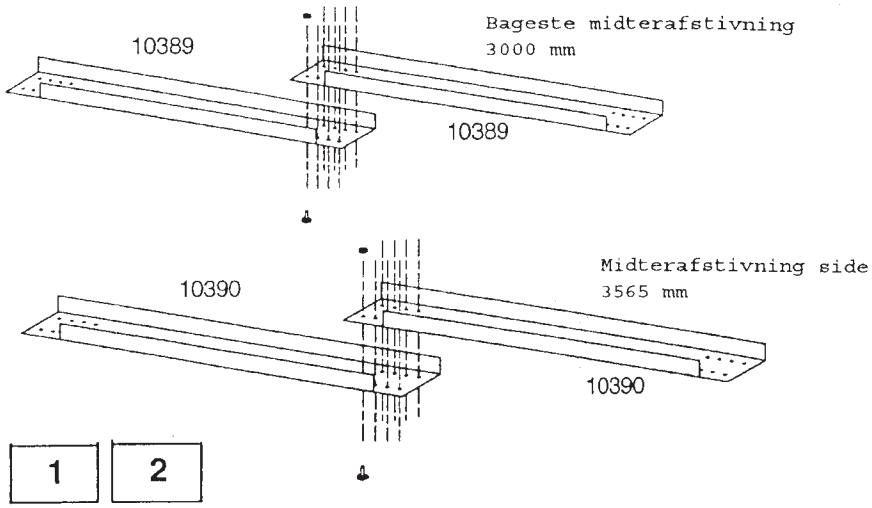


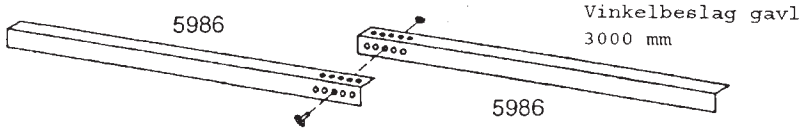


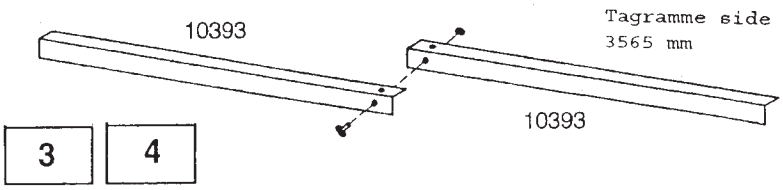


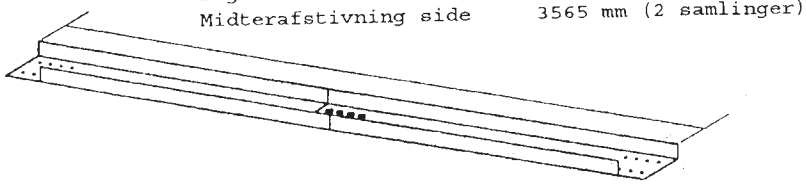


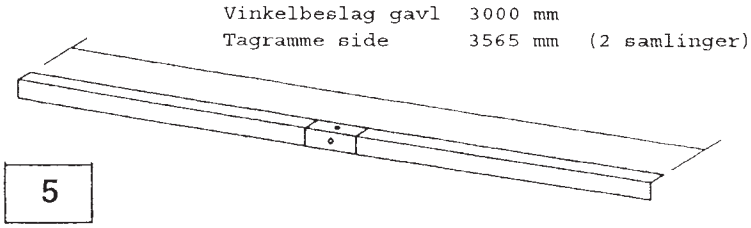

**TRIN 3** Dele til tagspær 10397 Tagspær (8)

Tagspærene sammenføjer gavle og understøtter taget. Midterste tagspær er lavet af 4 dele som overlapper med ''ryggen'' mod hinanden. Venstre og højre tagspær er lavet af 2 hver.

**NB!** Disse dele er forbukket, så man skal presse hårdt for at tilpasse dem.

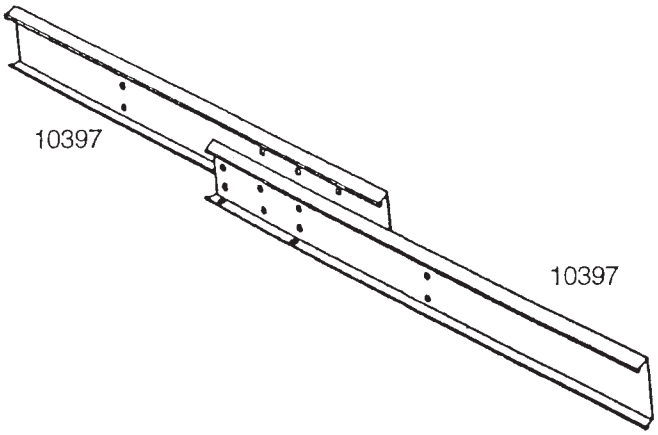


1

3616 mm

**1.** Anbring enden af tagspær inden i et andet, således at de 6 huller i hver del sidder ud for hinanden. Lav 4 af disse samlinger, **men kom ikke bolte i endnu.**

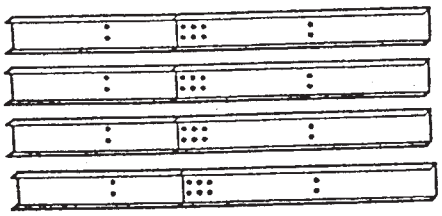

**2.** Tag 2 af samlingerne og monter som vist i fig. 2 ryg mod ryg med 14 bolte. Lav **kun én** af disse.

**3.** Sammenspænd de øvrige 2 tagspær med 8 bolte til hhv.venstre og højre tagspær.

**4.** Sæt tagspær væk til senere brug.

2

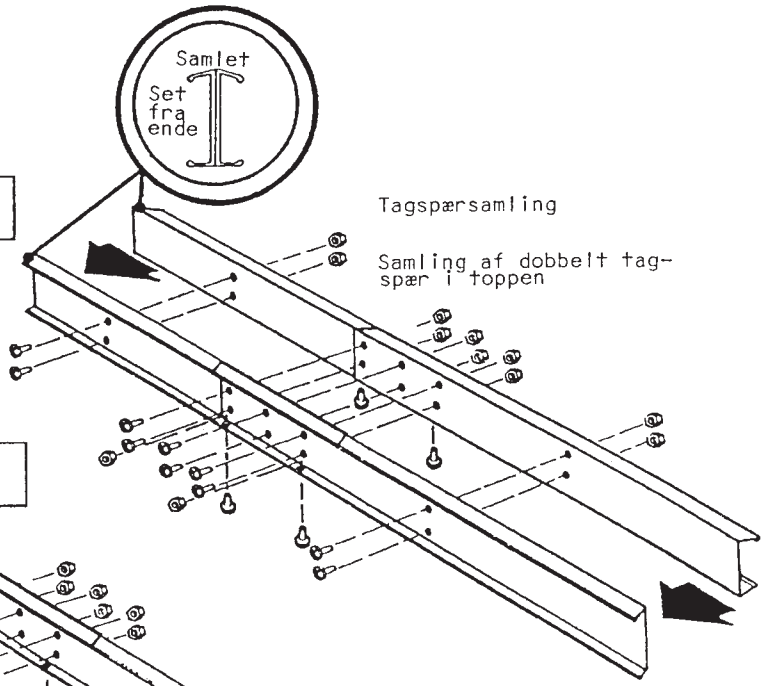


3616 mm

3

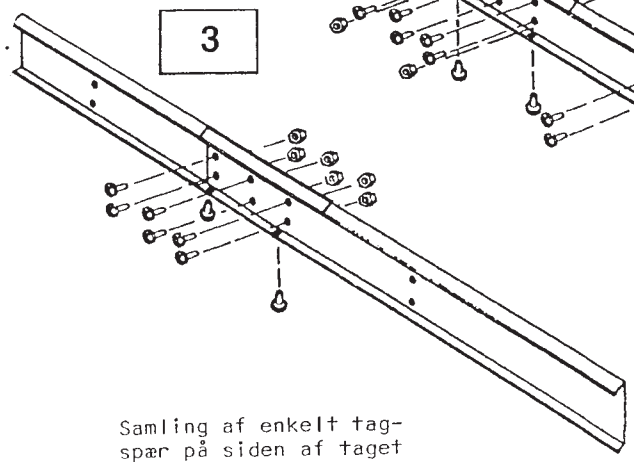

Samling af enkelt tagspær på siden af taget

3616 mm

**TRIN 4** Dele til dørglideskinne 6403 Dørkarmskinne (1)
9366 Dørglideskinne (2)

Dørglideskinne støtter dørene og forstærker forreste væg. Den består af 3 dele.

1. Anbring **dørglideskinner** i **dørkarmskinnen** som vist i fig. 2.

2. Skru fire skruer i undersiden.

**NB!** Hullerne i toppen af dørglideskinne er til montering af gavle senere.

3. Skyd **dørglidere** ind i dørglideskinne som vist i fig. 4.

4. Sæt delene væk til senere brug.

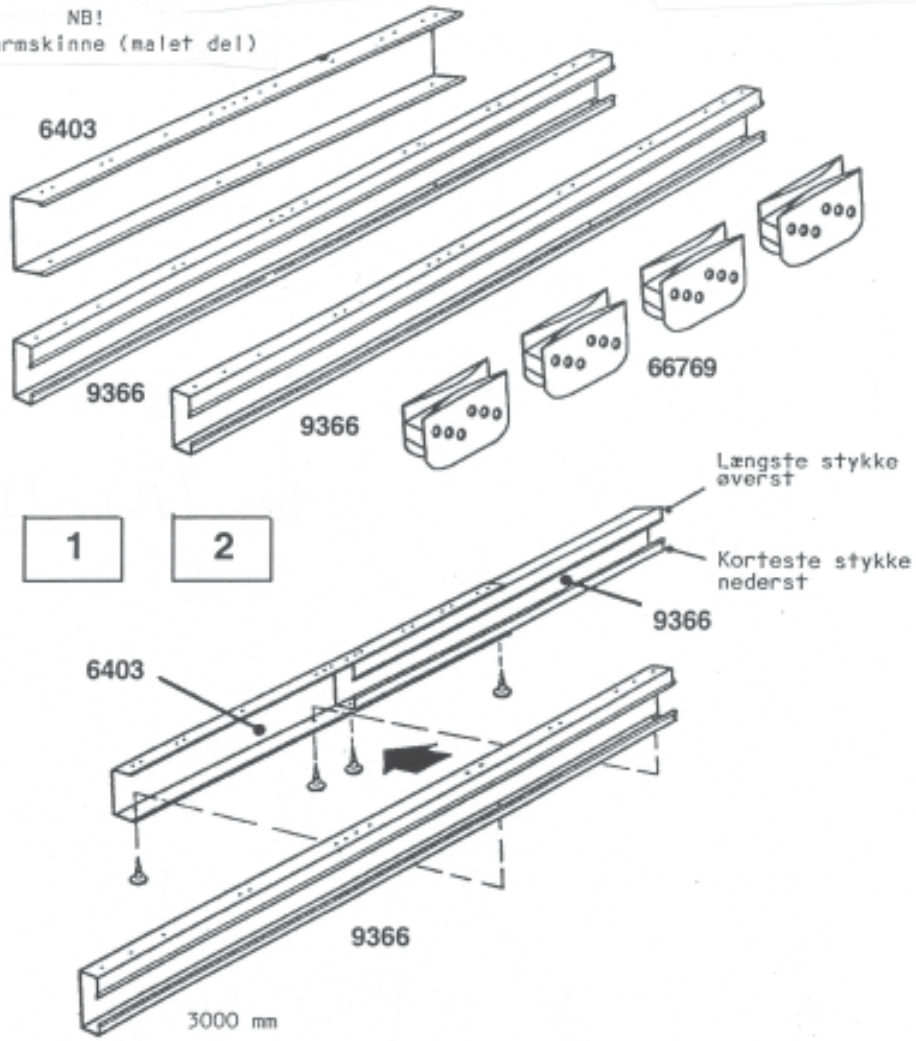


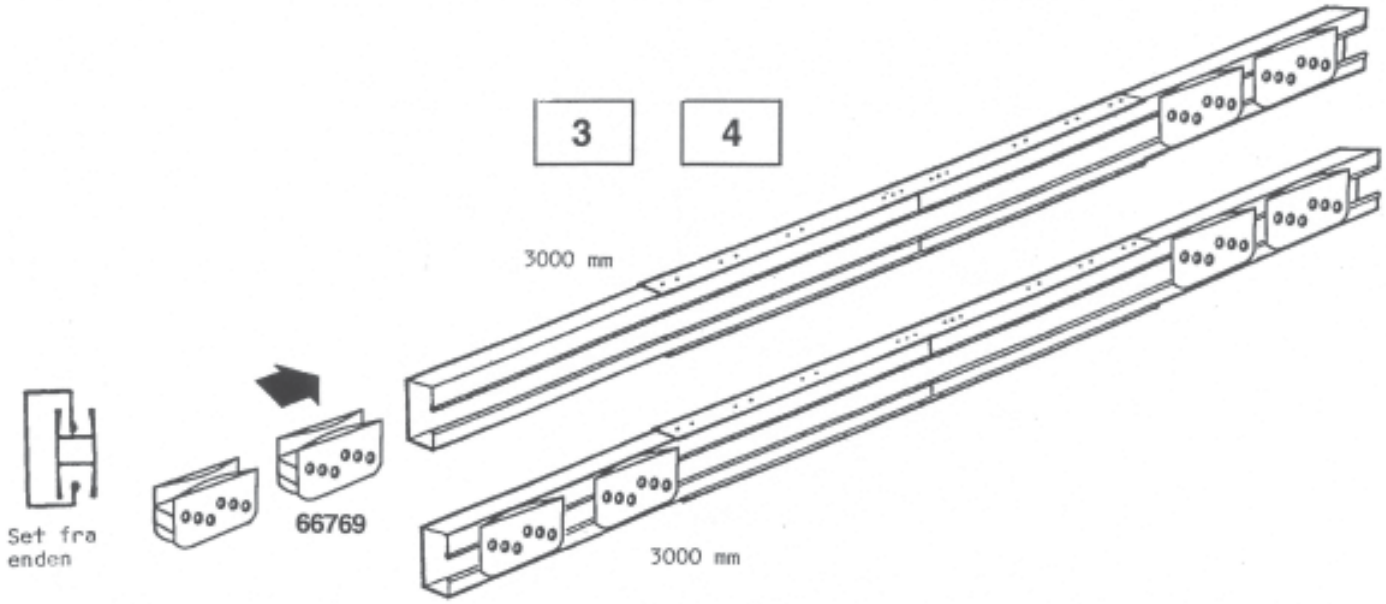

**TRIN 5** Dele til bundramme

Forreste bundramme (1)
Bundramme side (2)
Bageste bundramme (1)

**1.** Anbring de 4 **bundrammedele** i en firkant og skru dem sammen i hjørnerne med to skruer. I de forreste hjørner monteres en bolt med møtrik underop.

**2.** Mål bundrammens diagonaler. Når de er ens, er bundrammen i vinkel som i fig. 2.

**NB!**
Forankr ikke bundrammen endnu, men først når bygningen er samlet.

Hvis De har købt en Arrow stålsokkel, skal De se bort fra ovennævnte og følge stålsokkelvejledningen.

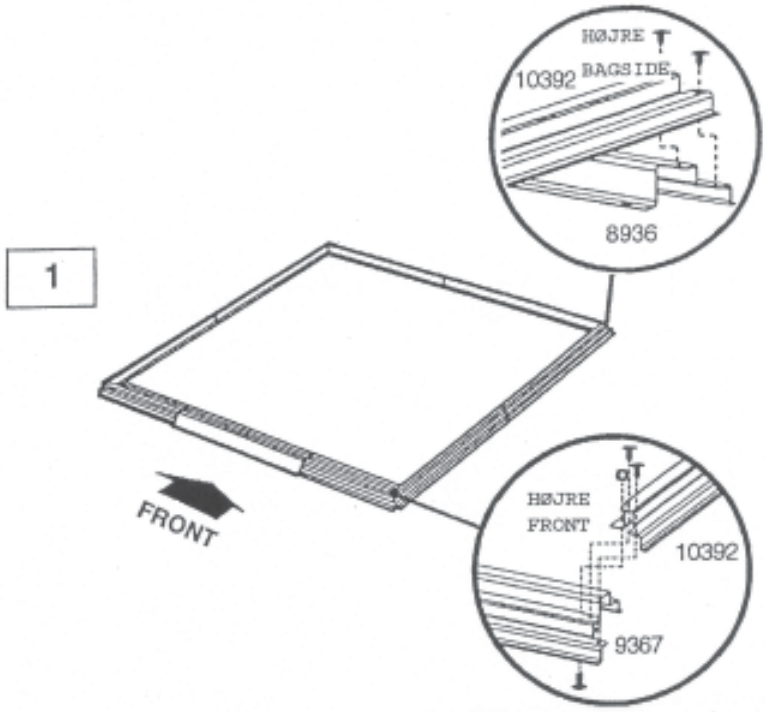


Når bundrammens diagonaler er ens er bundrammen i vinkel.

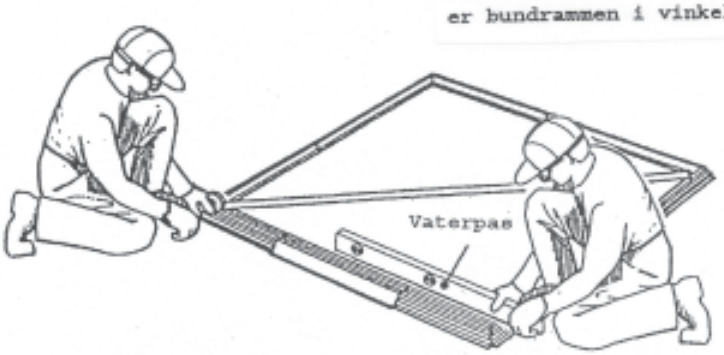


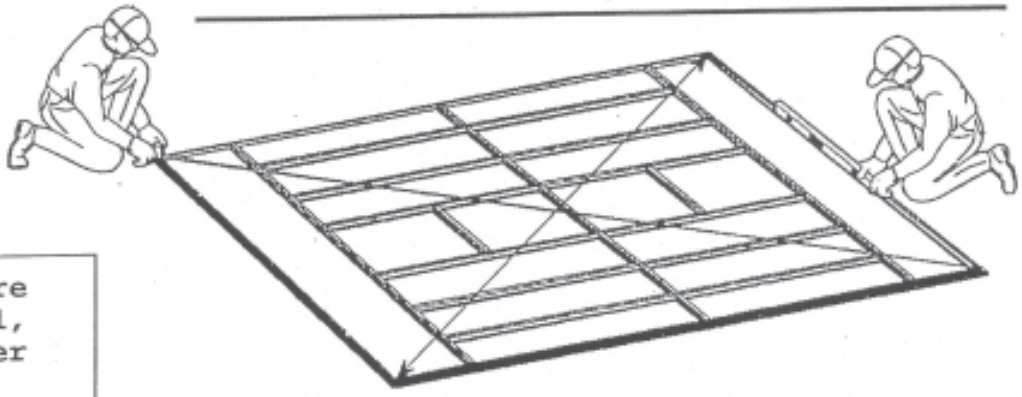

**Bundrammen skal være i vater og i vinkel, ellers passer huller ikke.**

**TRIN 6** Dele til hjørner

6515 Vægpanel (2)
9373 Forreste vægpanel (2)
6514 Hjørnepanel (4)

**NB!**
**Samling af bygningen varer mellem 4 og 8 timer, og det er nødvendigt at være to til noget af samlingen. Man bør gøre monteringen færdig på een gang, da en delvist samlet bygning let kan blive beskadiget, selv ved svag vind.**

Til alle skruer og bolte i væggen skal bruges en spændeskive.

**1.** Anbring et **hjørnepanel** i hvert hjørne af bundrammen som vist. Den bredeste del af hvert hjørnepanel skal placeres langs med siden af bygningen i alle 4 hjørner. Fastspænd hjørnepanel til bundramme med fire skruer.

Støt hjørnepanelet med en trappestige, indtil vægpanelet er monteret.

**2.** Monter **forreste vægpaneler** til forreste hjørnepaneler som vist.

**3.** Fastgør **vægpaneler** til bageste hjørnepaneler som vist.

**NB!**
Monter hvert hjørnepanel med de rigtige numre som vist i fig. 3.

**4.** Check numrene på delene endnu engang, før De fortsætter.

**Bundramme skal være i vater og vinkel, ellers passer huller ikke.**

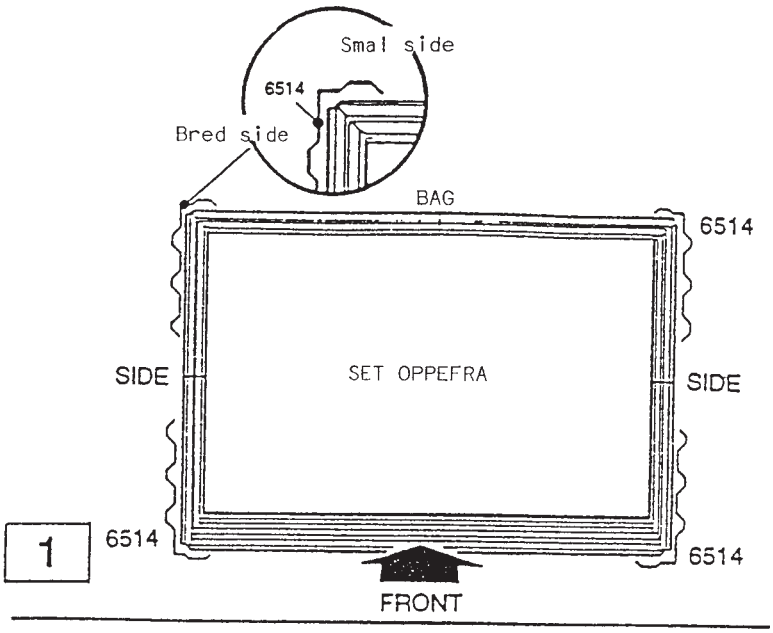


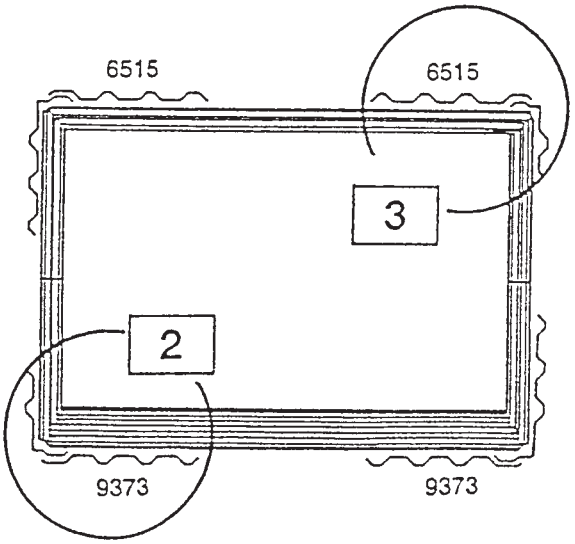


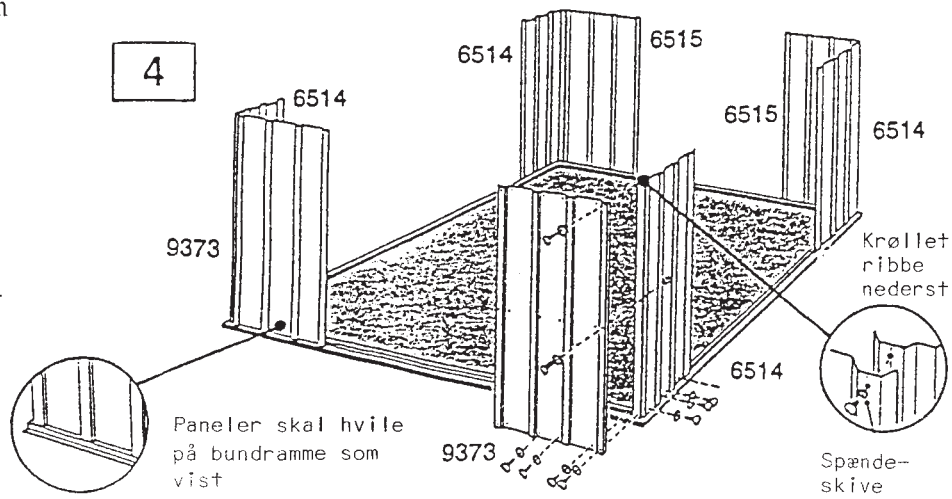

| | | |
|---|---|---|
| **TRIN 7** | Dele til midterste rammer | Bageste midterafstivning (1)<br>Midterafstivning side (2) |

De midterste rammer forstærker sider og bagvæg.

**1.** Monter **bageste midterafstivning** tværs over midten af bageste væg med skruer.

**2.** Monter **midterafstivninger** tværs over midten af sidepanelerne ved hjælp af skruer. Fastspænd overlapning i de bageste hjørner med 2 bolte og møtrikker. Se tegning.

**NB!**
Midterafstivningerne bag de forreste vægpaneler vil først blive monteret på et senere trin.

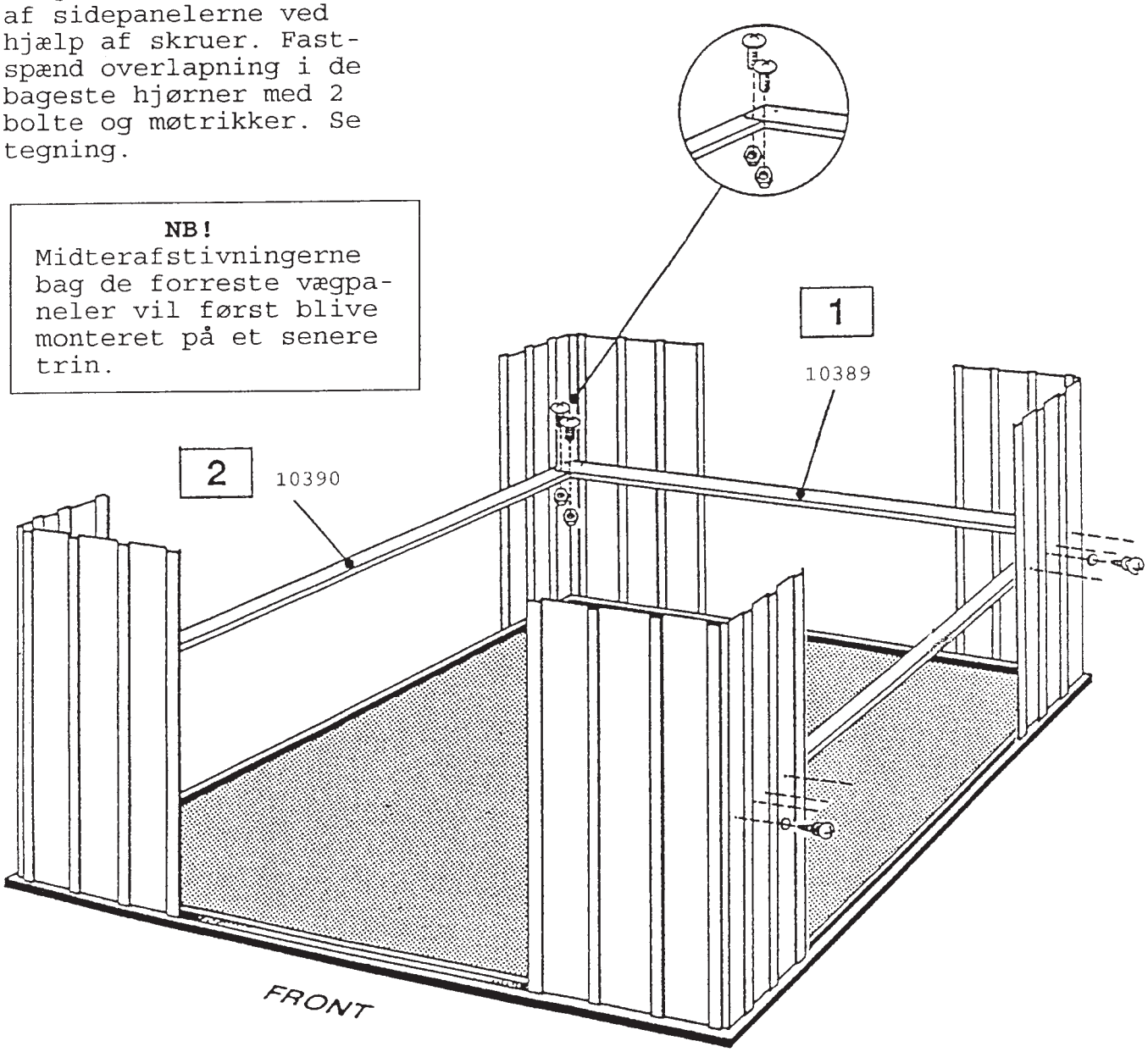

| | | |
|---|---|---|
| **TRIN 8** | Dele til øverste rammer | Dørglideskinne (1)<br>Bageste vinkelbeslag (1)<br>Tagramme side (2) |

De øverste rammer forstærker væggene og giver en en overflade, hvorpå man kan montere gavlene, som støtter taget.

1. Monter **bageste vinkelbeslag** tværs over toppen af bageste væg med skruer.

2. Monter **sidetagrammer** i toppen af siderne med skruer. Sidetagrammer skal overlappe vinkelbeslagene i hjørnerne som i fig. 2.

3. Monter **dørglideskinne** (huller foroven) tværs over toppen på forreste paneler med skruer, se fig. 3.

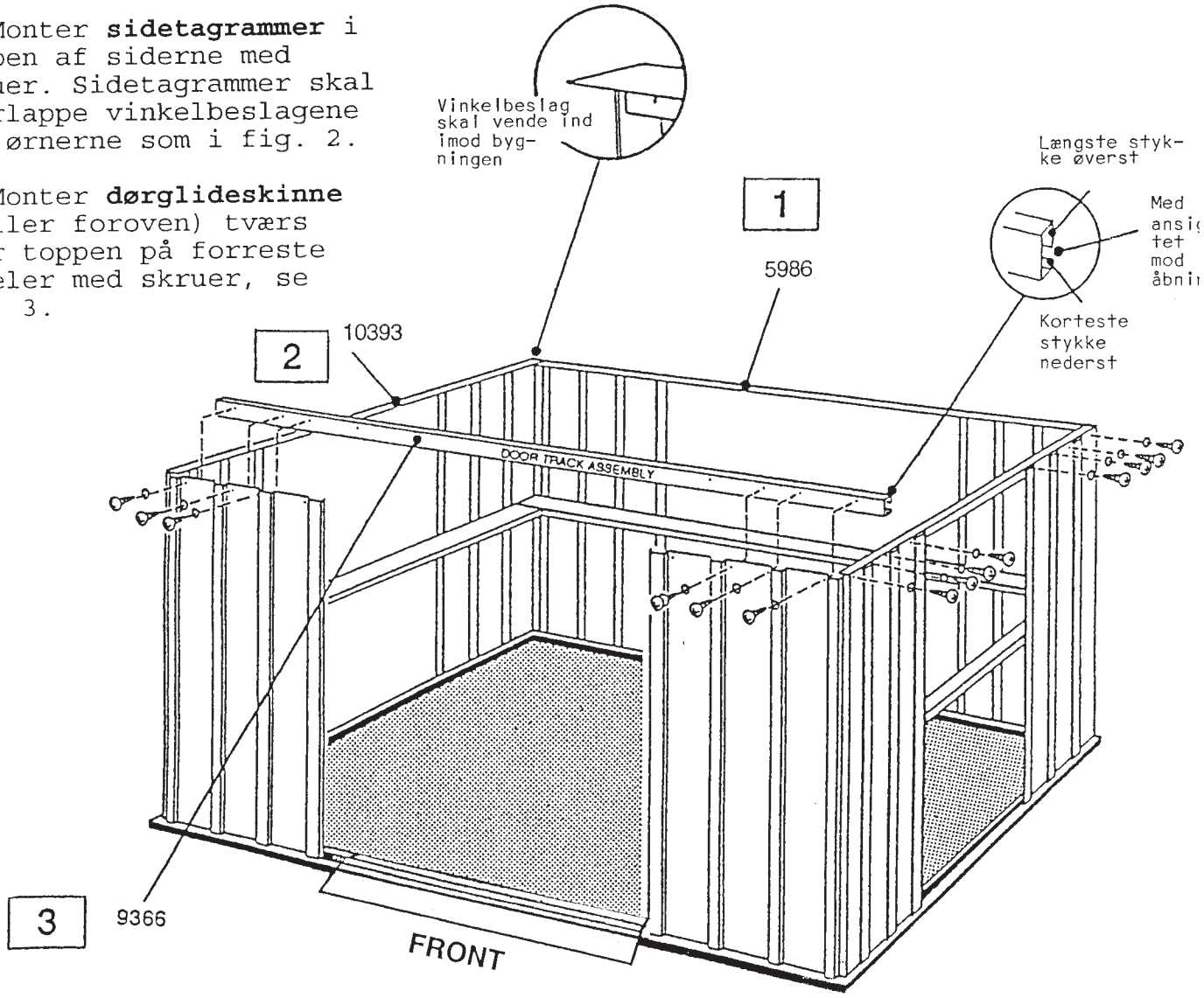

**TRIN 9** Dele til vægpaneler 6515 Vægpaneler (8)

Hver enkelt panel har en krøllet ribbe. Den krøllede ribbe skal være under det efterfølgende panels ribbe.

1. Find alle **vægpaneler** og læg dem, hvor de skal være langs bygningen.

2. Monter vægpaneler i top og bund med skruer.

3. Monter vægpaneler til midterafstivninger med skruer.

4. Fastgør overlappende ribber som før.

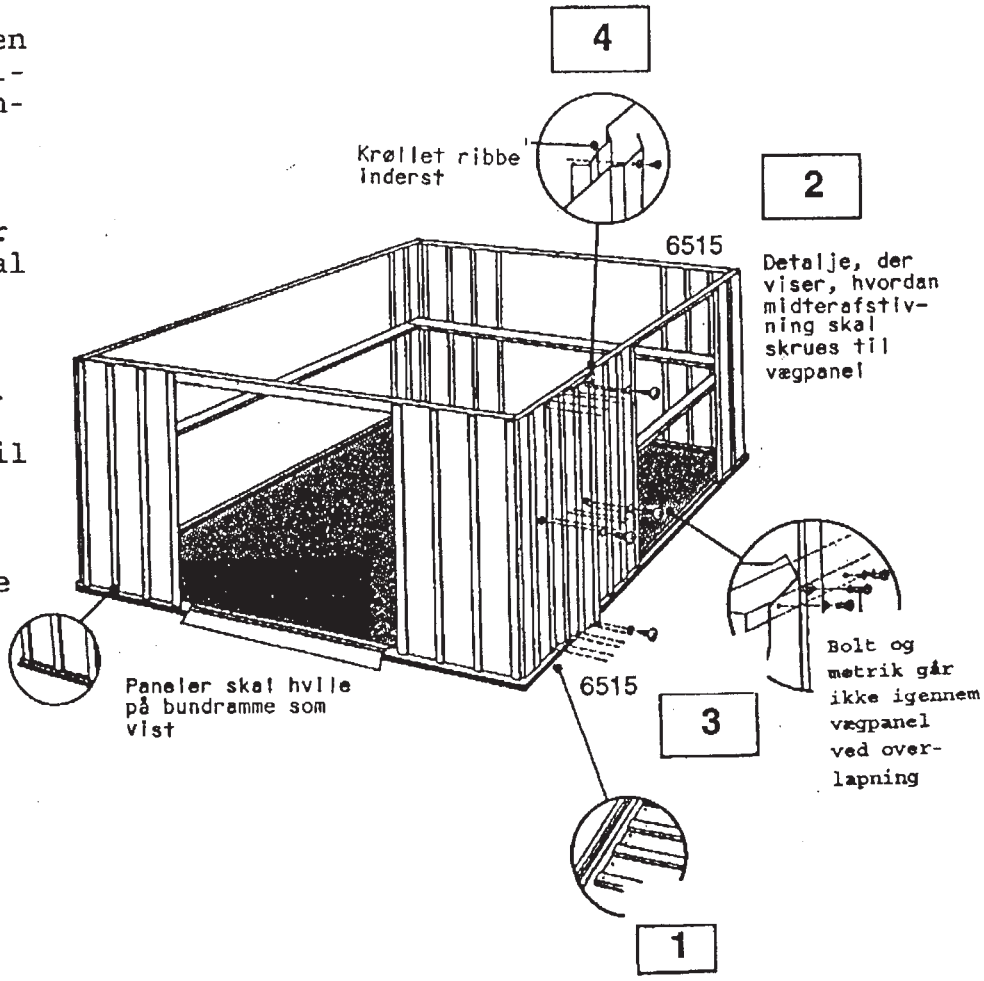


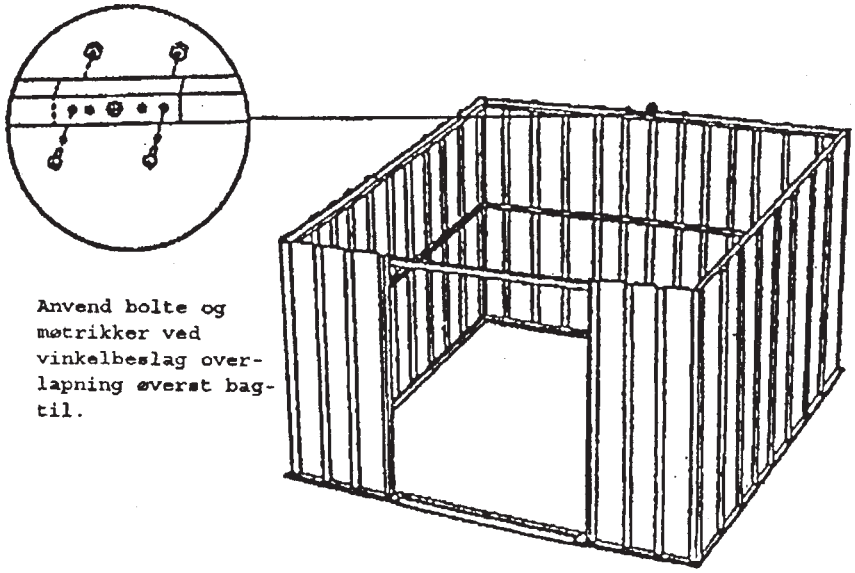

| | | | |
|---|---|---|---|
| **TRIN 10** | Dele til forreste midter-afstivning/dørpaneler | 9369<br>9365 | Dørpaneler (2)<br>Forreste midterafst. (2) |

Dørpaneler forstærker døråbning og giver god stabilitet. Brug følgende fremgangsmåde til begge paneler.

1. Monter **forreste midterafstivninger** på deres rette plads mellem midterafstivningsside og hjørnepanel ved hjælp af skruer. Der skal endnu ikke skrues nogen skrue i hullet i enden bag døråbningen.

2. Monter et **dørpanel** til frontpanel med 2 bolte og møtrikker og beskyttelseshætter som vist i fig. 2.

3. Monter midten af dørpanel til forreste vægpanel og forreste midterafstivning med 2 skruer.

4. Monter toppen af dørpanel til dørglideskinne med 2 skruer. Monter bunden af dørpanel til bundramme på samme måde.

Gentag dette med det andet dørpanel.

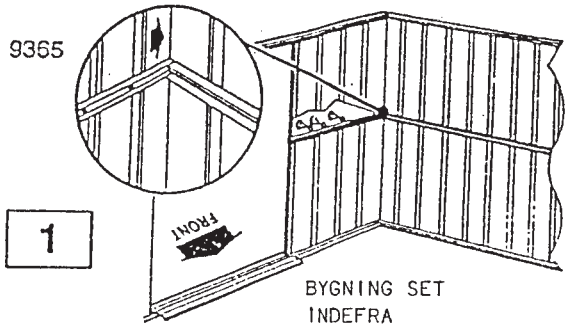


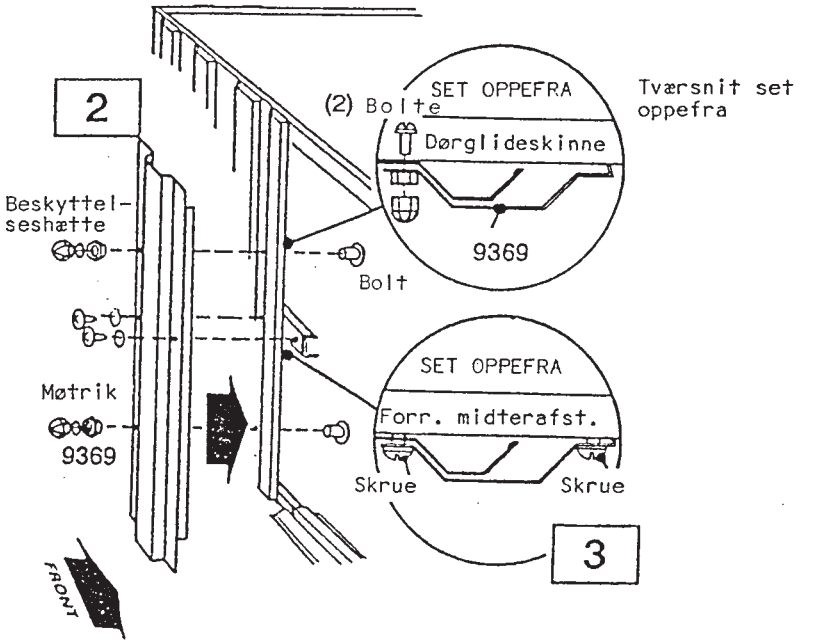


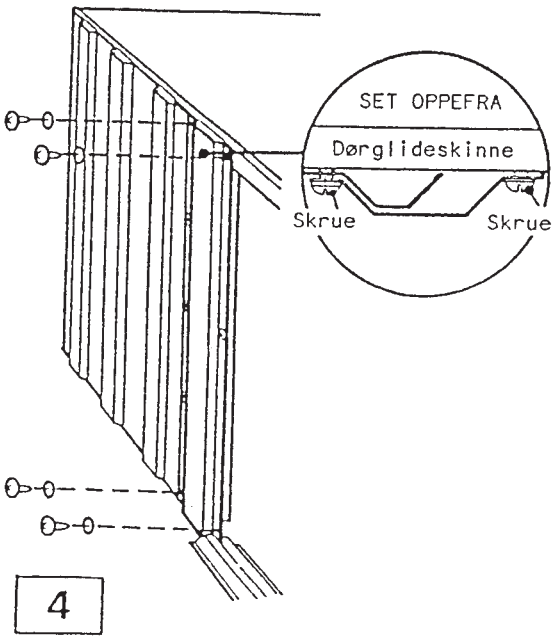

| | | | |
|---|---|---|---|
| **TRIN 11** | Dele til gavle | 6000 | Højre gavl (2) |
| | | 6001 | Venstre gavl (2) |
| | | 5971 | Tagspær beslag (4) |

Gavle anbringes på toppen af forreste og bageste vægpaneler til støtte af tagspær.

**NB!**
Gavlstykkerne kan være pakket så tæt, så det ser ud, som om der er to og ikke fire. Skil dem omhyggeligt ad.

**1.** Monter de fire **tagspærbeslag** til gavle med to bolte, spændeskiver og møtrikker.

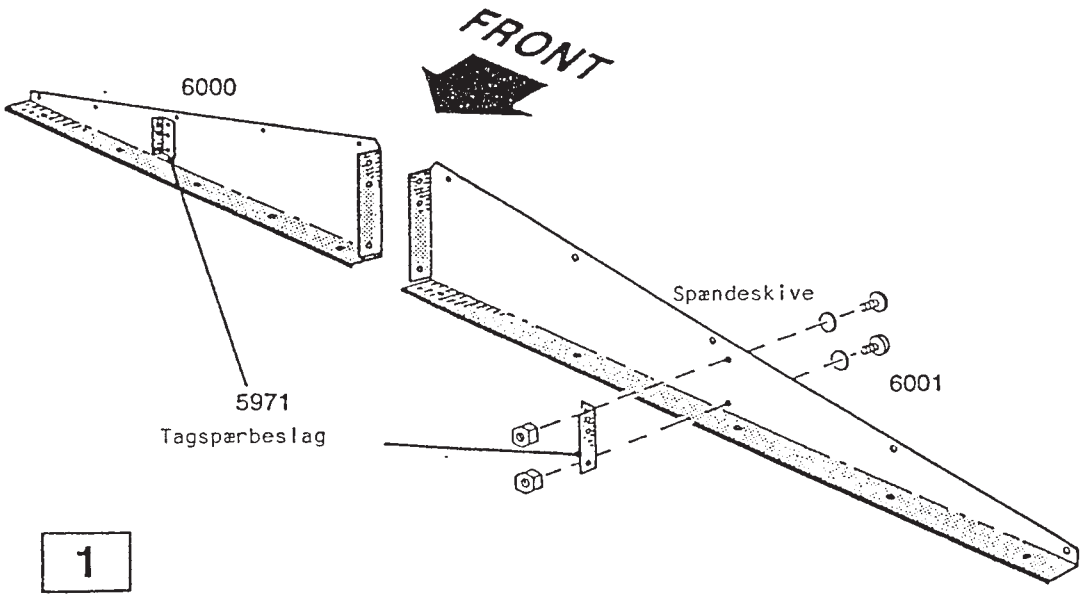

**TRIN 12** Dele til gavle

Venstre gavl (2)
Højre gavl (2)
6635 Gavlbeslag (2)

1. Monter en højre og venstre gavl på vinkelbeslag bageste gavl (5986). I hjørnet placeres de under sidetagrammen.

**NB!** Forreste gavl samles kun med 2 skruer.

2. Saml **venstre** og **højre gavl** med et **gavlbeslag** med en bolt og møtrik kun i nederste hul.

3. Gør det samme med dørglideskinnen på forreste gavl undtagen med **skinneunderstøtninger**, som monteres som vist.

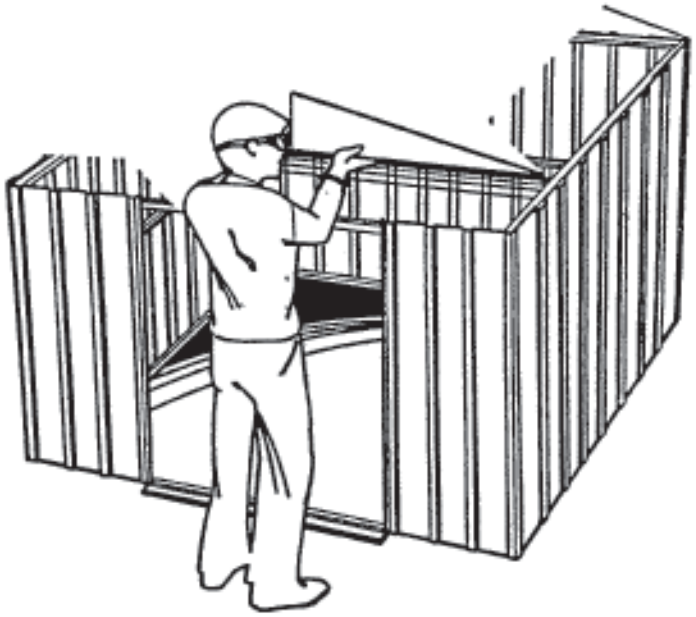

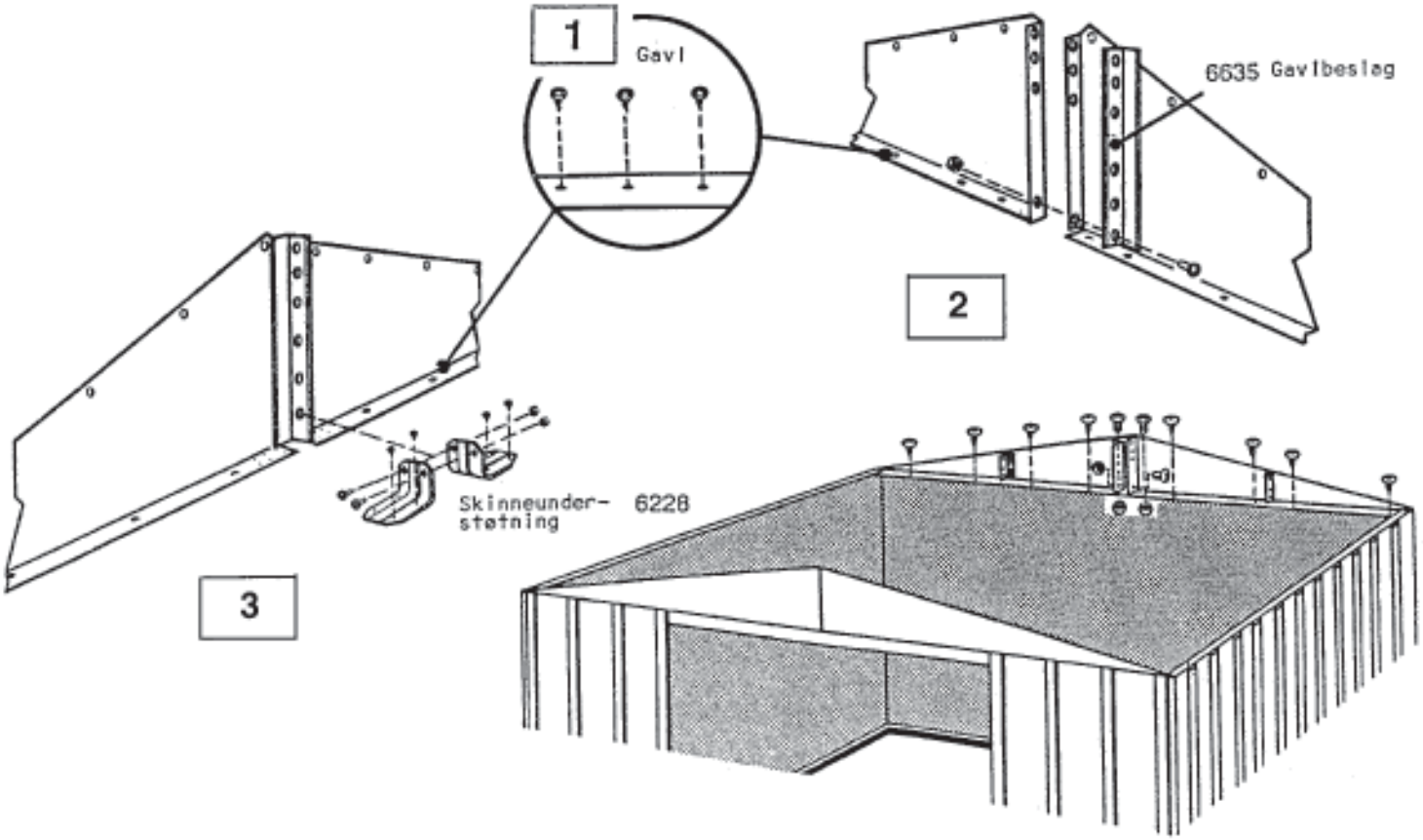

**TRIN 13** Dele til tagspær

Tagspær (dobbelt) (1)
Tagspær (enkelt) (2)

1. Monter to **tagspær**, ryg mod ryg i de midterste 6 huller med bolte og møtrikker. Spred de to halvdele af det dobbelte tagspær og monter den ene ende af spæret til gavlbeslaget på forreste gavl.

2. Monter den anden ende af det dobbelte tagspær til gavlbeslag på bageste gavl.

3. Monter de **enkelte tagspær** (huller skal vende opad) med bolte.

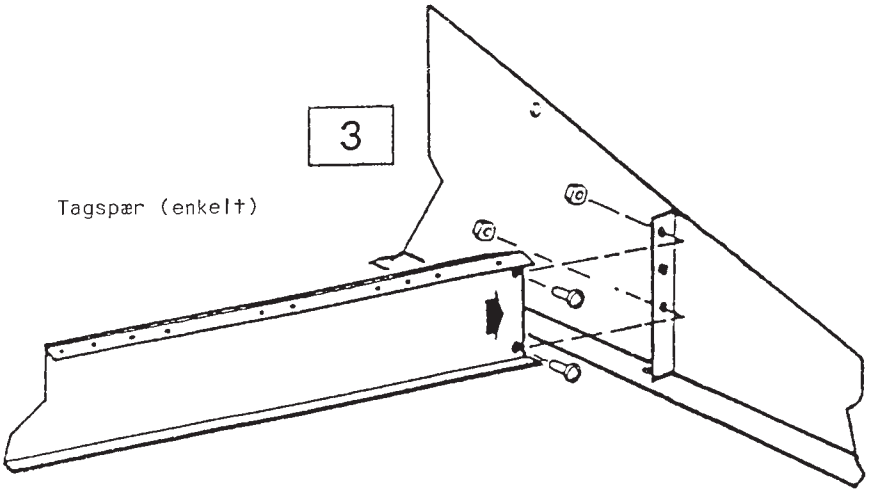


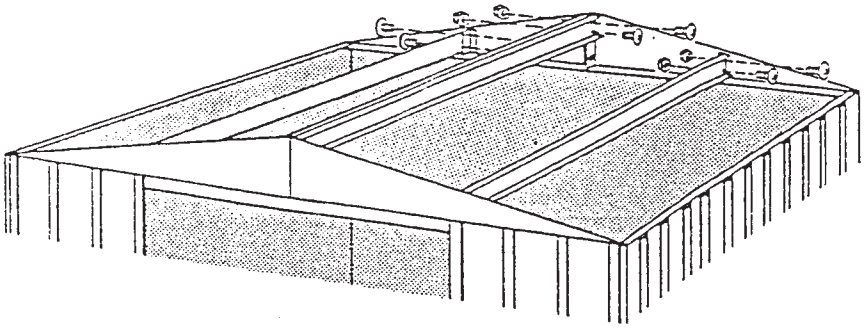

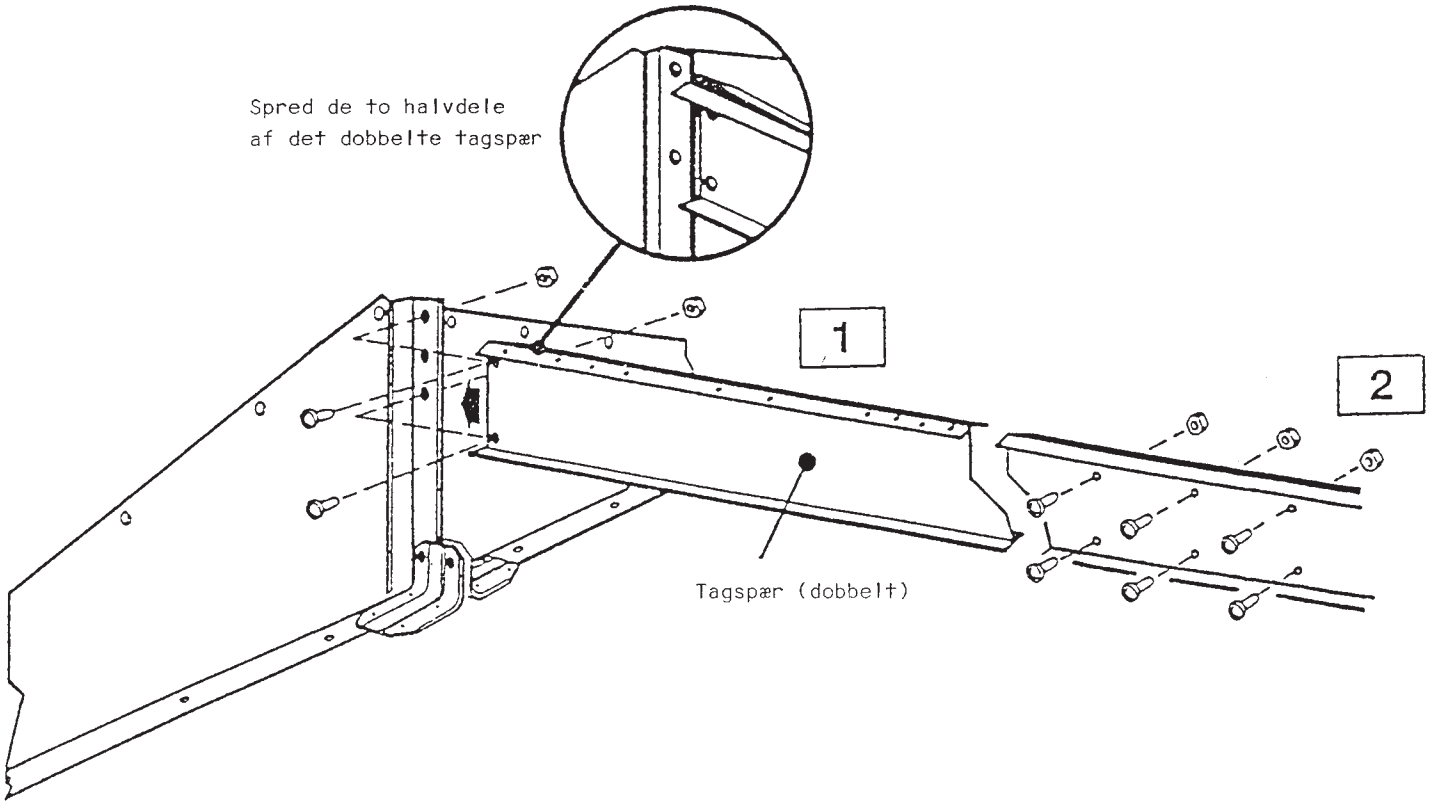

**TRIN 14** Dele til højre tagpanel 6640 Højre tagpanel (1)

Begynd montering af tagpaneler i bageste højre hjørne. Til enhver skrue og bolt skal benyttes en spændeskive.

**NB!**
Check bygningens diagonalmål igen. Den skal være i vinkel for at tagpanelerne passer.

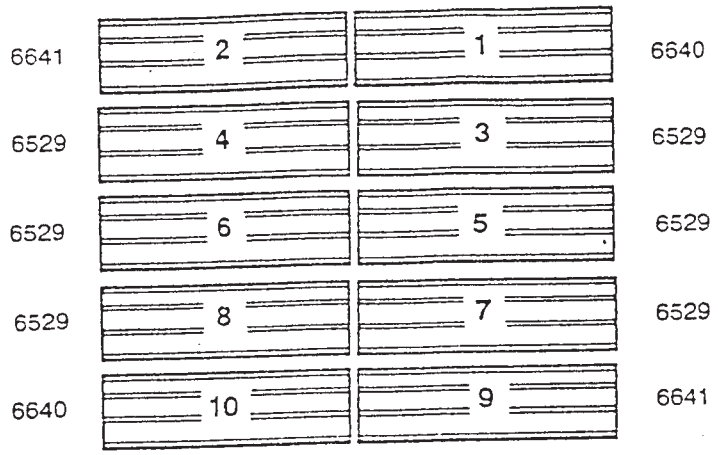


1

**1.** Anbring alle tagpaneler som i fig. 1.

**2.** Monter et **højre tagpanel** i bageste højre hjørne til gavl og tagspær med skruer og bolte og møtrikker som vist i fig. 2. Fastspænd ikke nederste del af tagpanelet endnu.

**NB!** Monter skruer som vist i fig. 2

2

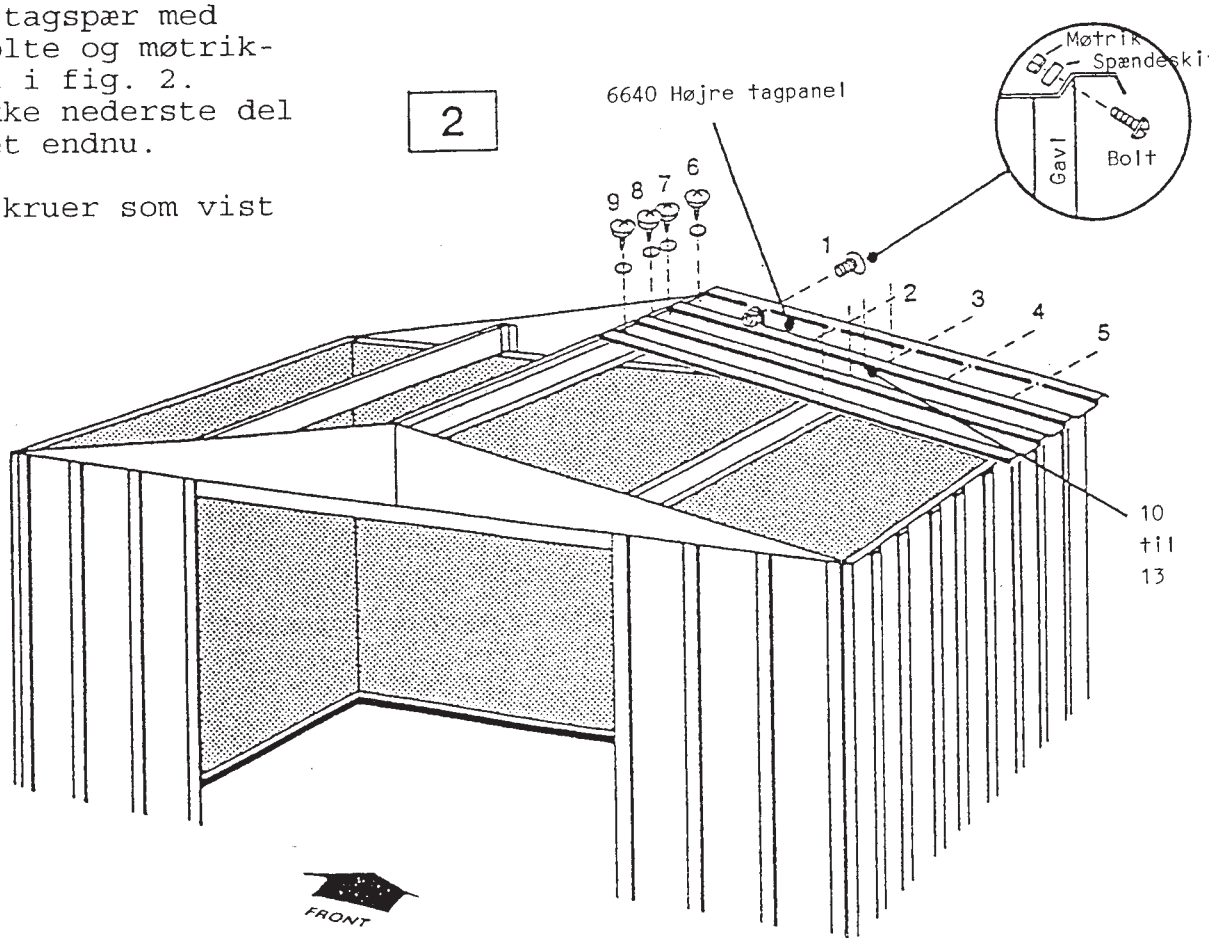

| | | | |
|---|---|---|---|
| **TRIN 15** | Dele til tagets samling | 6641 | Venstre tagpanel (1) |
| | | 6529 | Tagpanel (2) |
| | | 6869 | Tagrygsdæksel (1) |

1. Monter et **venstre tagpanel** på bageste gavl i venste side af taget.

2. Monter to **tagpaneler** i den rækkefølge, der er vist på forrige side. Følg tegning, når montagen af tagpaneler finder sted.

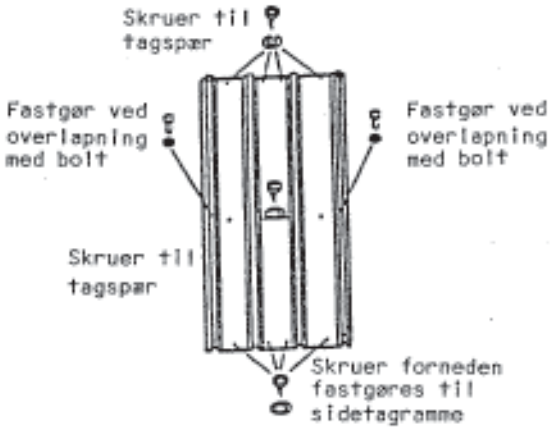


**NB!**
Smal tagpanels ribbe overlappes altid af en bred ribbe fra det tilstødende panel.

3. Dæk samlingen i toppen med aluminiumstape. Rul tapen på og sæt den over tagryggens åbning, efterhånden som tagpanelerne monteres. Skær ikke tapen af, før hele taget er færdigt.

4. Monter et **tagrygsdæksel 6869** på taget med bolte og møtrikker.

5. Sammenspænd tagpanelets ribber, **endedækslet** og tagrygsdækslet med bolte og møtrikker.

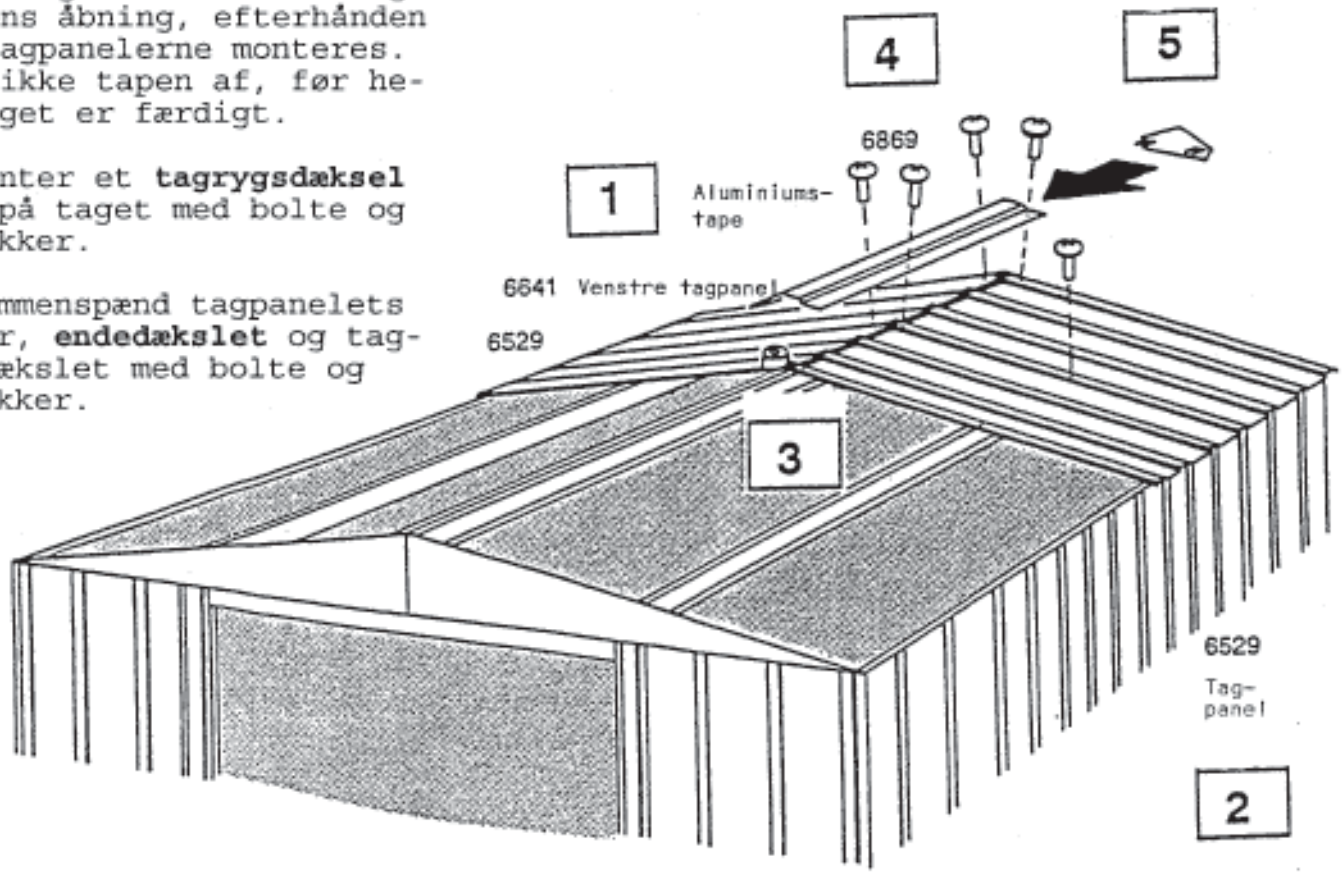

| | | | |
|---|---|---|---|
| **TRIN 16** | Dele til tagets samling | 6529 | Tagpanel (2) |
| | | 6868 | Tagrygsdæksel (1) |

**1.** Monter to **tagpaneler** samtidig med at tapen rulles på. Monter det andet **tagrygsdæksel 6868,** der skal overlappe det første tagrygsdæksel. Sørg for at huller sidder ud for hinanden og monter med bolte og møtrikker.

**NB!**
Hvis tagspærhullerne ikke passer med hullerne i tagpanelerne, skubbes bygningen lidt fra venstre til højre.
Hvis dette ikke hjælper er bygningen sandsynligvis ikke i vinkel. Ret op til hullerne passer.

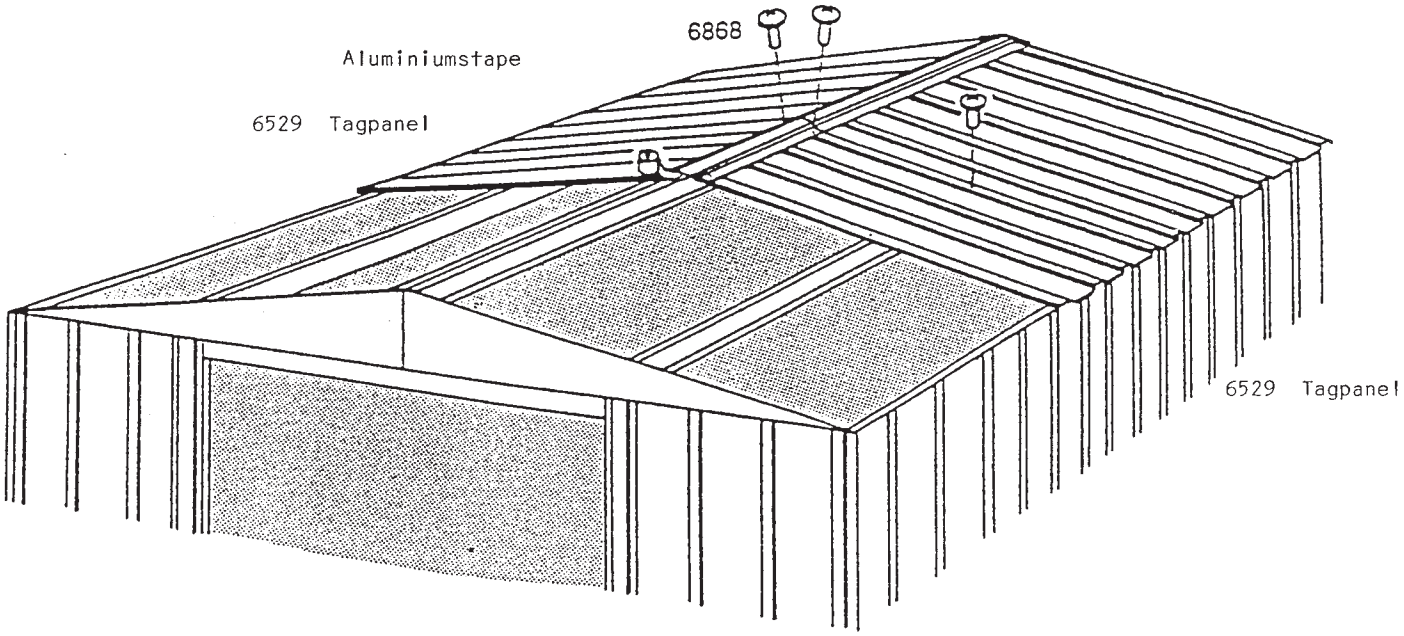

| | | | |
|---|---|---|---|
| **TRIN 17** | Dele til tagets samling | 6529 | Tagpanel (2) |
| | | 6641 | Venstre tagpanel (1) |
| | | 6869 | Tagrygsdæksel (1) |
| | | 6640 | Højre tagpanel (1) |

1. Monter to **tagpaneler, venstre tagpanel, tagrygsdæksel 6869** og **højre tagpanel** forrest på taget som før.

2. Sammenspænd tagpanelets ribber, **endedæksel** og tagrygsdæksel med bolte og møtrikker.

3. Fastspænd nederste del af tagpanelerne til sidetagrammerne med skruer og spændeskiver.

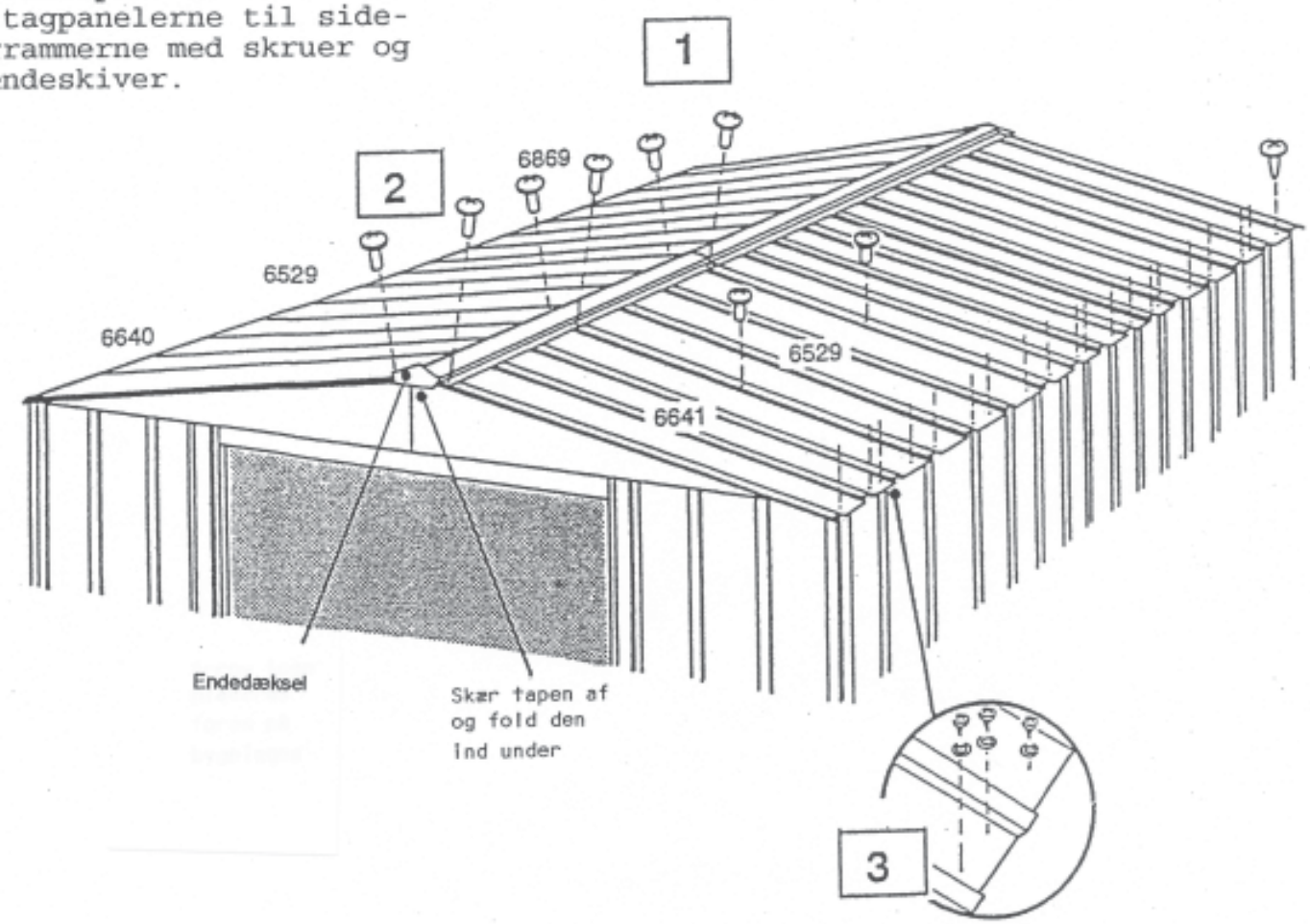

| | | |
|---|---|---|
| **TRIN 18** | Dele til taglaske | 6015 Taglaske side (4)<br>6014 Taglaske side (2) |

1. Monter **sidetaglasken** på hver side af bygningen til den nederste ende af tagpanelerne ved hjælp af skruer på hvert panels overlap.

> **NB!**
> En enkelt skrue samler begge taglasker ved overlap.

2. Bøj flangerne på sidetaglaskerne i hjørnerne således at hjørnedæksler passer i hjørnerne.

3. Monter dækslerne med en skrue.

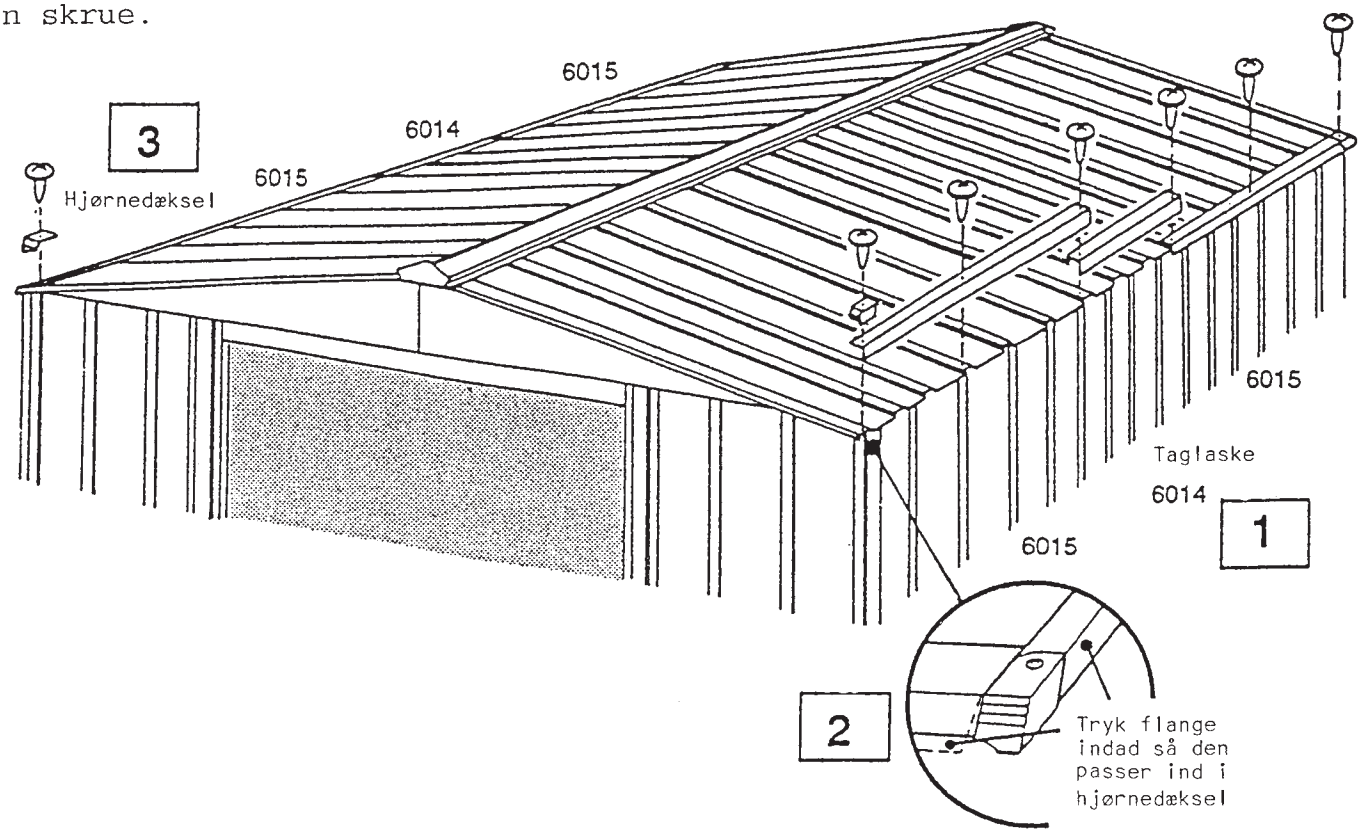

**TRIN 19** Dele til dør

10475 Højre og venstre døre (2)
10497 Vandret dørafstiver (4)
6278 Lodret dørafstiver (2)
3719 Dørhåndtag beslag (2)

Trin 3 viser samling af højre dør. Venstre dør monteres på samme måde. Til hver bolt og skrue i døren skal bruges en spændeskive.
Gå frem således:

1. Monter **dørhåndtag beslag** og **håndtag** på **døren** med en bolt som vist. Stram ikke bolten endnu.

2. Hold håndtag beslaget op til hullet i midten af døren og isæt en skrue.

3. Anbring **lodret dørafstiver** på inderside af dør og skru en skrue i midten af dørafstiver. Skru 2 skruer i henholdsvis over og under den midterste.

4. Isæt en ny bolt i dørhåndtaget og stram begge bolte.

5. Monter **vandret dørafstiver** i top og bund af dør med en bolt i midten.

6. **Fastgør de nederste dørglidere og bolte** som vist.

7. Monter **venstre dør** på sammme måde.

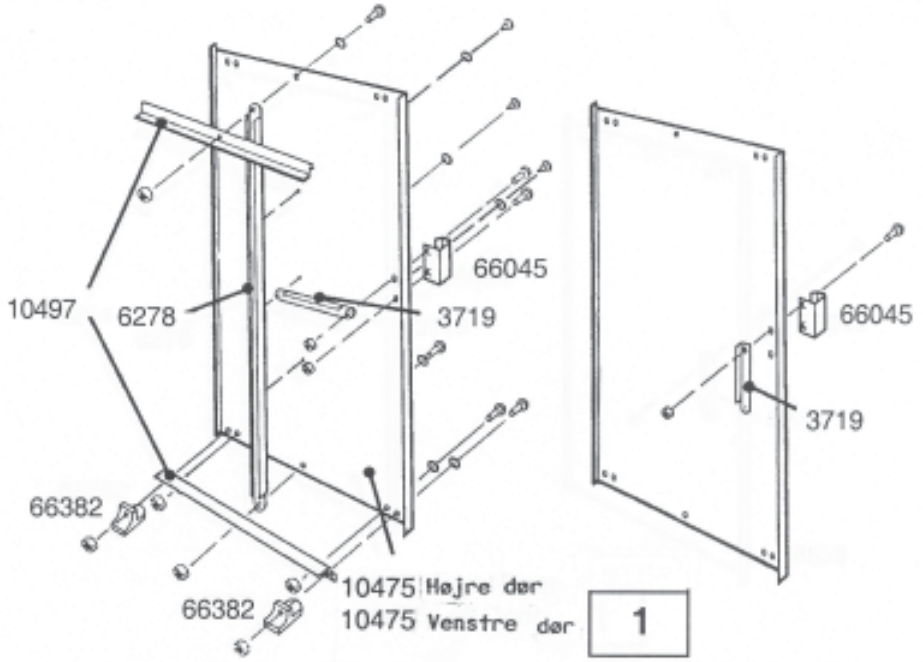


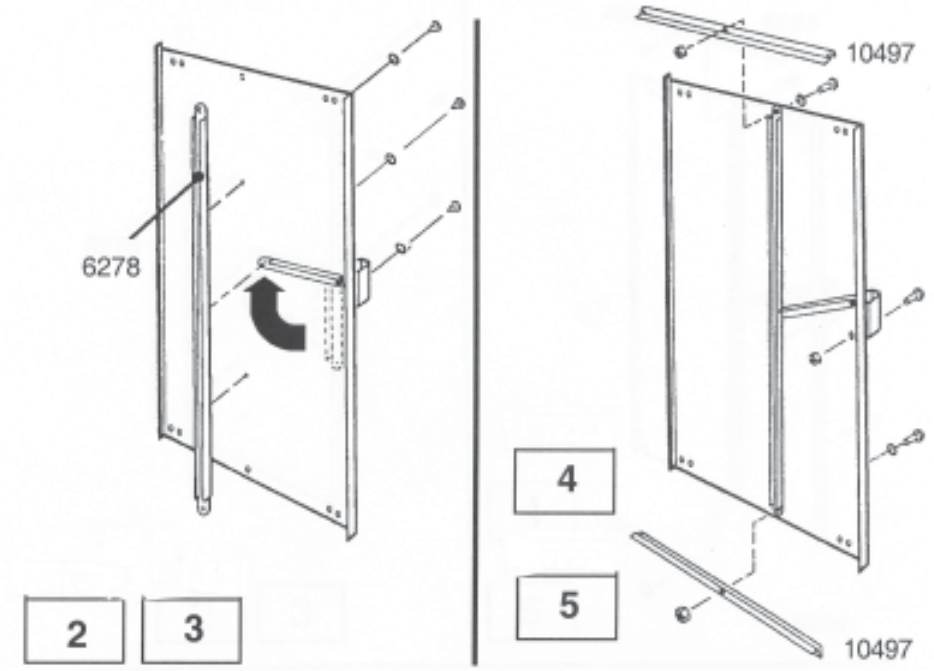


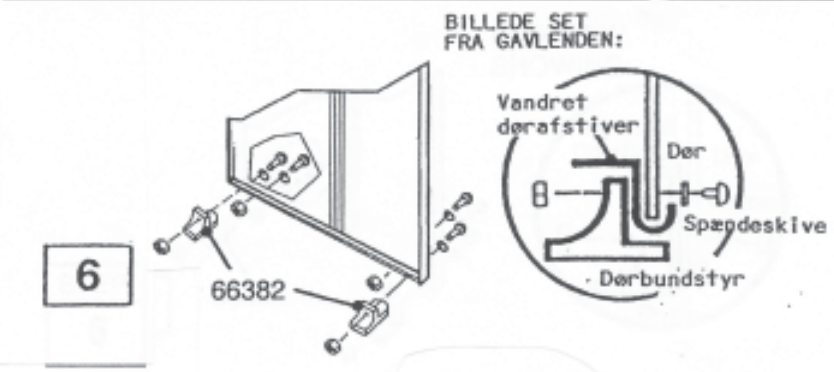

**TRIN 20** Dele til dørmontering

Højre dør (1)
Venstre dør (1)

1. Anbring højre dør (set indefra) i forreste bundskinne.

2. Anbring toppen af døren således at hullerne passer med hullerne i dørgliderne.

3. Fastgør døren til dørgliderne ved at bruge to nummer 10Bx1/2 tommers skruer per dørglider.

**BEMÆRK**
Hullerne i dørgliderne kan bruges til at justere dørene.
Placer døren i de midterste huller.

4. Gentag processen med venstre dør.

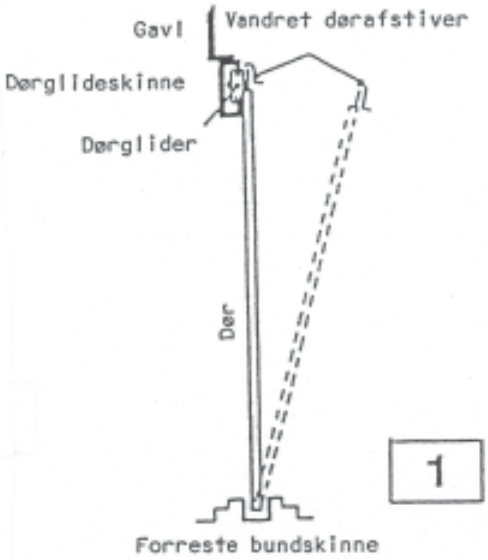

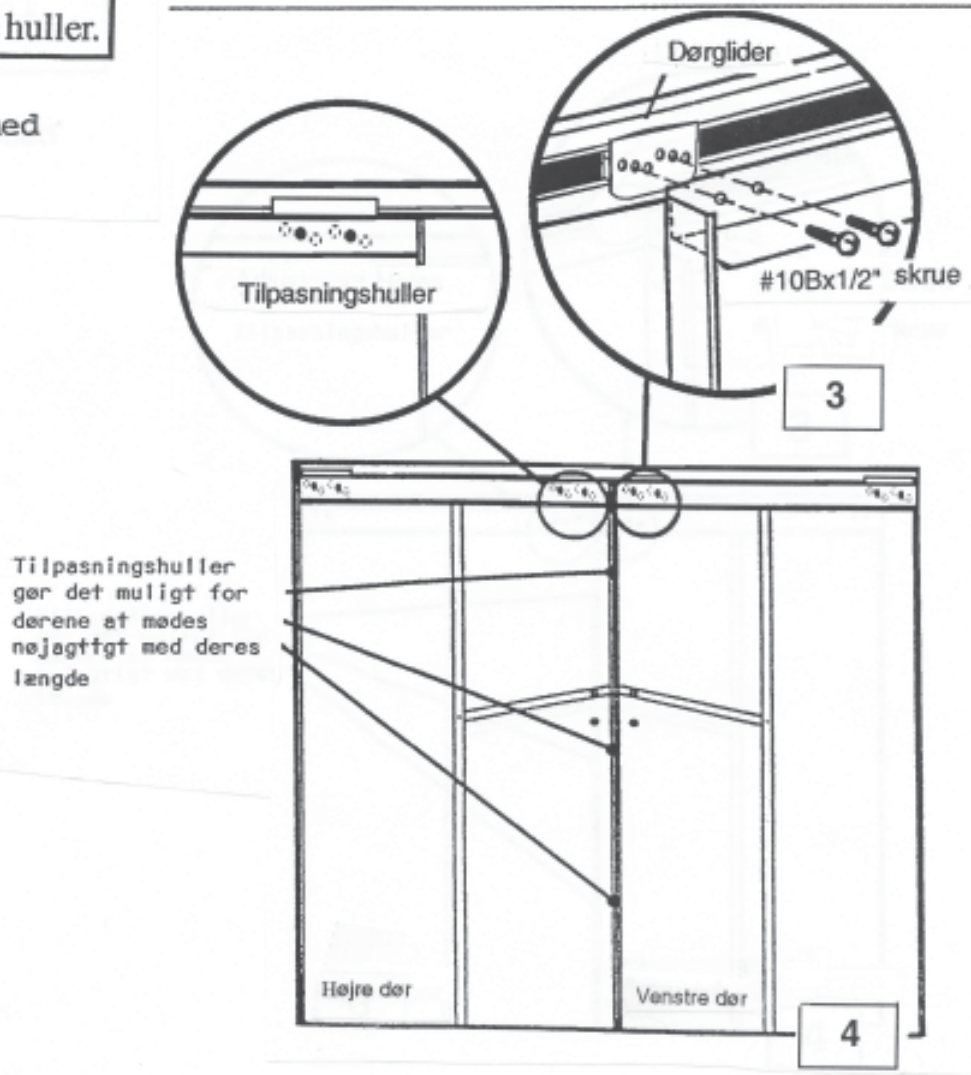
1 2